Kesseböhmer K-Line bočný dvojkôš – návod na montáž

Bočný výsuvný dvojkôš K-Line do spodnej skrinky so šírkou korpusu 150, 200, 300 alebo 400 mm. Kompletná sada s výsuvom a košmi.
Návod obsahuje tri časti – pre šírku 150 mm, 200 mm a 300 / 400 mm.

Nosnosť

Šírka korpusu	Nosnosť
150 mm	max. 12 kg (6 kg / kôš)
200 mm	max. 28 kg
300 / 400 mm	max. 28 kg

Výsuv skrutkujte na ľavú aj pravú bočnicu podľa vŕtacej schémy – rozmery sú v mm.
Čelo pripevnite na držiak čela a nastavte ho výškovo, bočne aj do hĺbky.
Neprekračujte maximálnu nosnosť a náplň rozložte rovnomerne.

Obsah

- Šírka 150 mm
- Šírka 200 mm
- Šírka 300 a 400 mm

No.15 3D-X K-Line
Nova Pro

KESSEBÖHMER

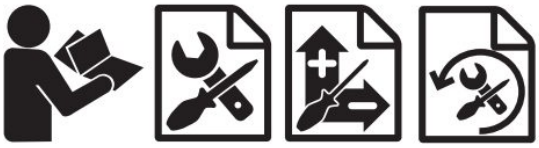

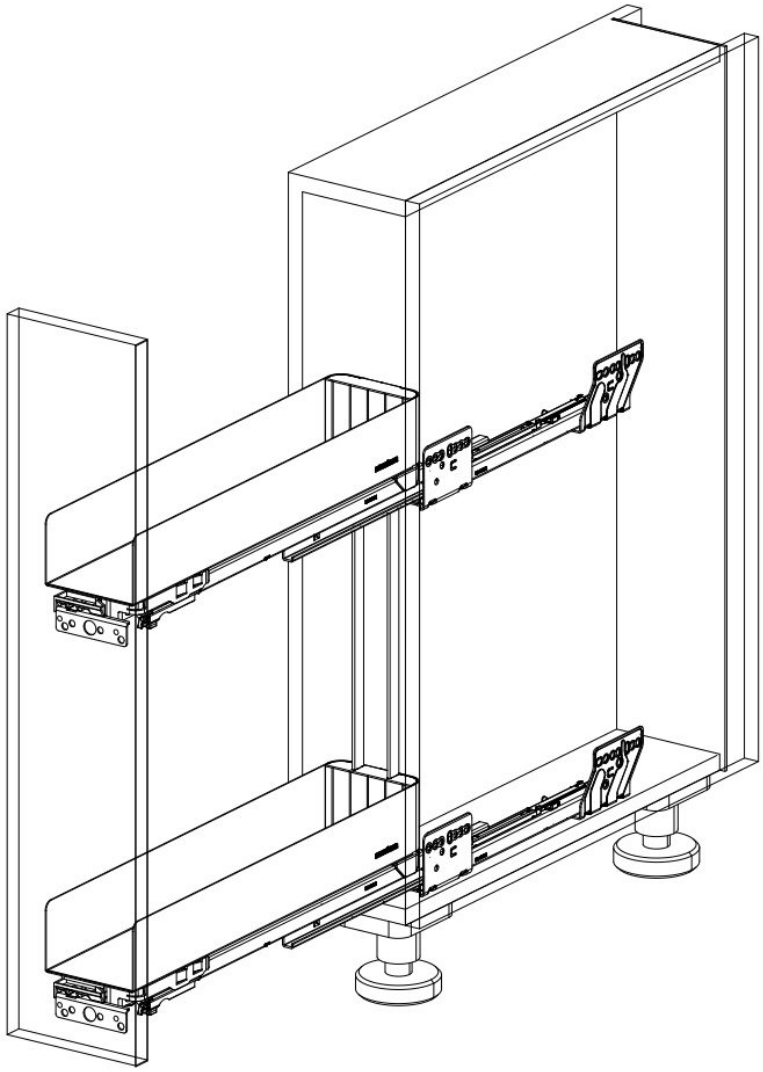



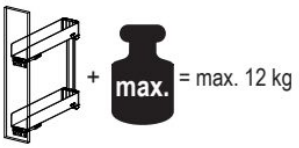





http://support.kesseboehmer.de

Originálna dokumentácia výrobcu · flab.sk

No.15 3D-X K-Line
Nova Pro



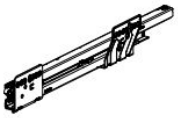



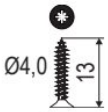

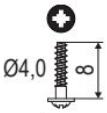

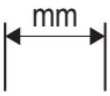



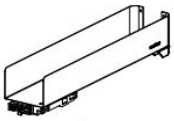

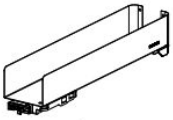





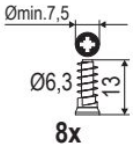



DE Die technischen Darstellungen und Maßangaben – auch bei Abbildungen und Zeichnungen – sind unverbindlich. Konstruktionsverbesserungen sind vorbehalten! EN Technical information and stated dimensions (including in illustrations and drawings) must not be regarded as binding. Design subject to improvement without notice! FR Les visuels techniques et dimensions – y compris les schémas et les illustrations – ne sont pas contractuelles. Sous réserve d'évolutions techniques! IT Le rappresentazioni tecniche e le indicazioni delle dimensioni – anche nelle figure e nei disegni – non sono vincolanti. Con riserva di miglioramenti di progettazione! ES Las imágenes técnicas y las indicaciones de medidas – también en imágenes y dibujos – no son vinculantes. Queda reservado el derecho de realizar mejoras en el diseño! PT Representações técnicas e dimensões – mesmo em ilustrações e desenhos – não são vinculativas. Reservado o direito a melhorias construtivas! HE .כל התרשימים הטכניים והמידות - אף לגבי איורים ותכניות - הנם בלתי מחייבים FI Tekniset piirrokset ja mitat – myös kuvissa ja piirroksissa olevat – ovat sitoumuksetta. Oikeus rakennetta parantaviin muutoksiin pidätetään! זכות לשינויים ושיפורים מבניים שמורה ליצרן! DA De tekniske illustrationer og målangivelser - også på illustrationer og tegninger - er ikke bindende. Forbehold for designforbedringer! CS Technické popisy a rozměry, jakož i obrázky a výkresy, jsou nezávazné. Vyhrazujeme si právo na změny konstrukce! PL Prezentacje techniczne i wymiary – także na ilustracjach i rysunkach – nie są wiążące. Udoskonalenia konstrukcyjne są zastrzeżone! RU Иллюстрации технических деталей и указанные размеры, в том числе на рисунках и чертежах, являются ориентировочными. Компания оставляет з собой право на усовершенствование конструкции! TR Teknik sunum ve ölçü bilgileri (resim ve çizimlerde de) yasal olarak bağlayıcı değildir. Yapısal geliştirmeler yapma hakkı saklıdır! BG Техническото представяне и размерите, включително при изображенията и чертежите, са необвързващи. Запазваме си правото на конструктивни подобрения! HU A műszaki ábrázolások és méretadatok – ábráknál és rajzoknál sem – nem kötelező érvényűek. A konstrukciós javítások joga fenntartva! SR Tehničke ilustracije i dimenzije - uključujući ilustracije i crteže - nisu obavezujući. Dizajn poboljšanja su rezervisana! EL Τα τεχνικά σχήματα και οι διαστάσεις – ακόμα και σε απεικονίσεις και σχέδια – δεν είναι δεσμευτικά. Με την επιφύλαξη τεχνικών βελτιώσεων! AR .الرسوم التوضيحية والأبعاد الفنية - بما في ذلك الرسوم التوضيحية والرسومات - ليست إلزامية. الحق محفوظ في إجراء تحسينات هيكلية! JA が生みにくさが高じれ CN 技术说明和规格，包括插图和图纸均不具约束力。保留改进设计的权利！

Originálna dokumentácia výrobcu · flab.sk

No.15 3D-X K-Line
Nova Pro

1



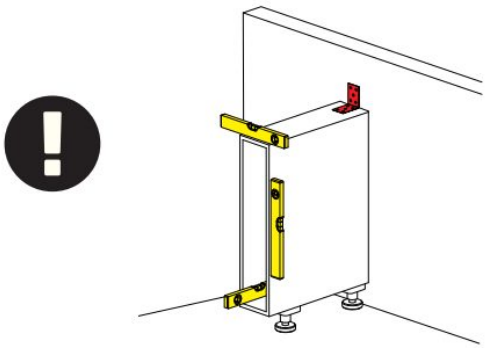

2





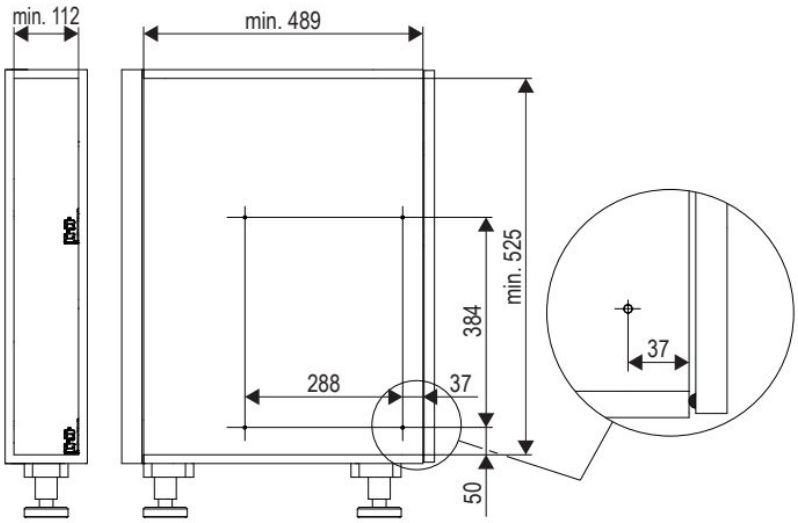

3

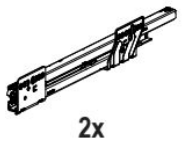

2x



PZ2

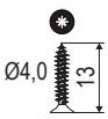

4x

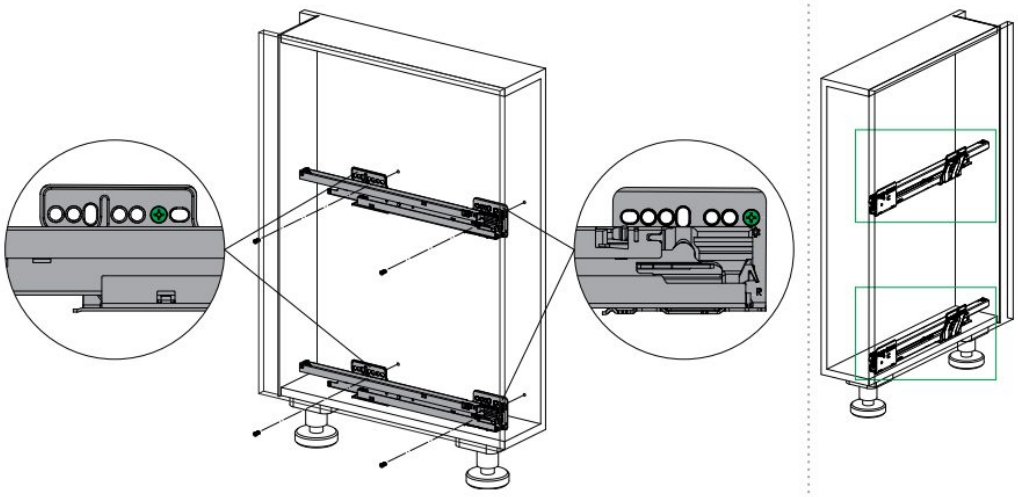

Originálna dokumentácia výrobcu · flab.sk

No.15 3D-X K-Line
Nova Pro

4

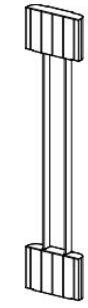

1x

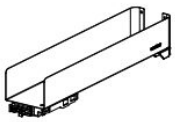

1x

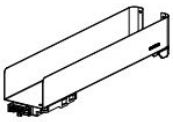

1x



4x



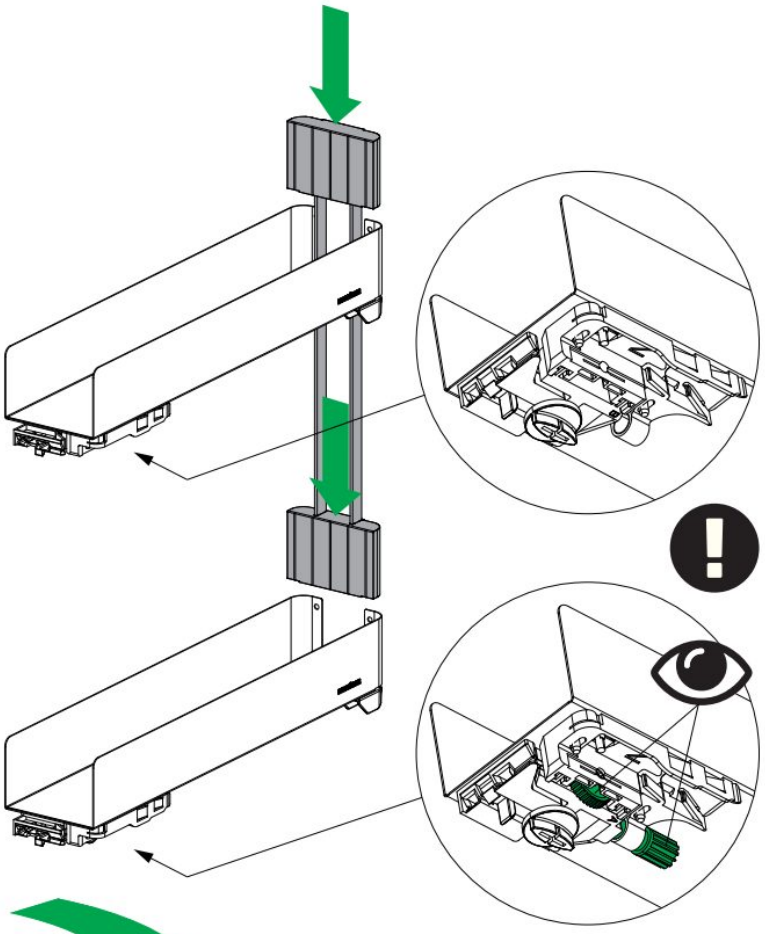

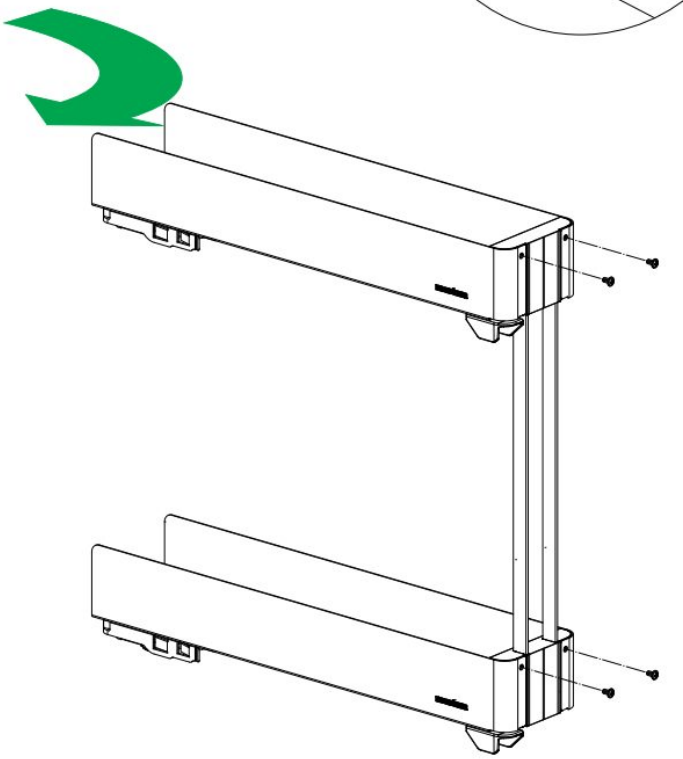

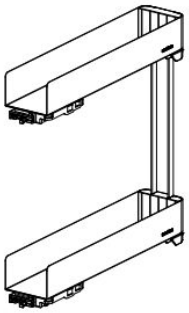

Originálna dokumentácia výrobcu · flab.sk

No.15 3D-X K-Line
Nova Pro

5

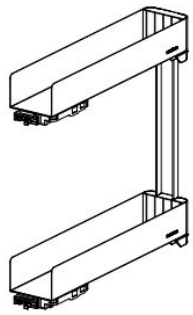

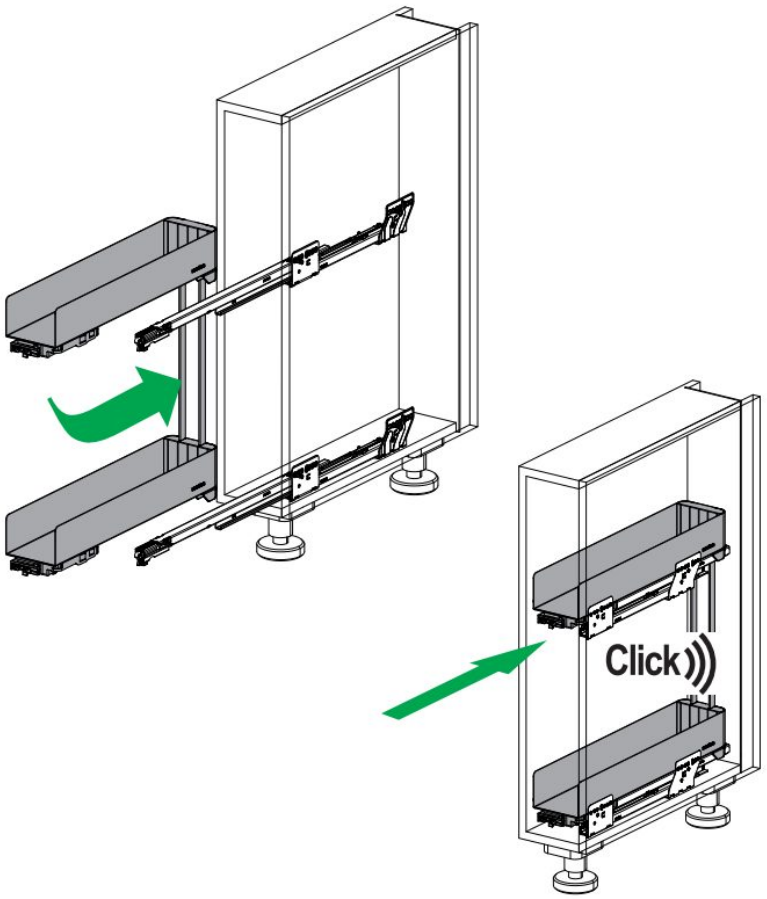

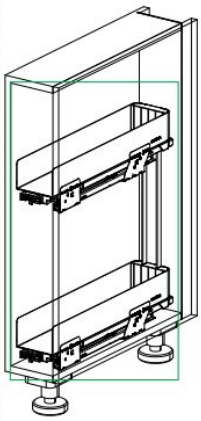

6





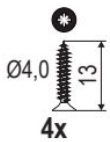

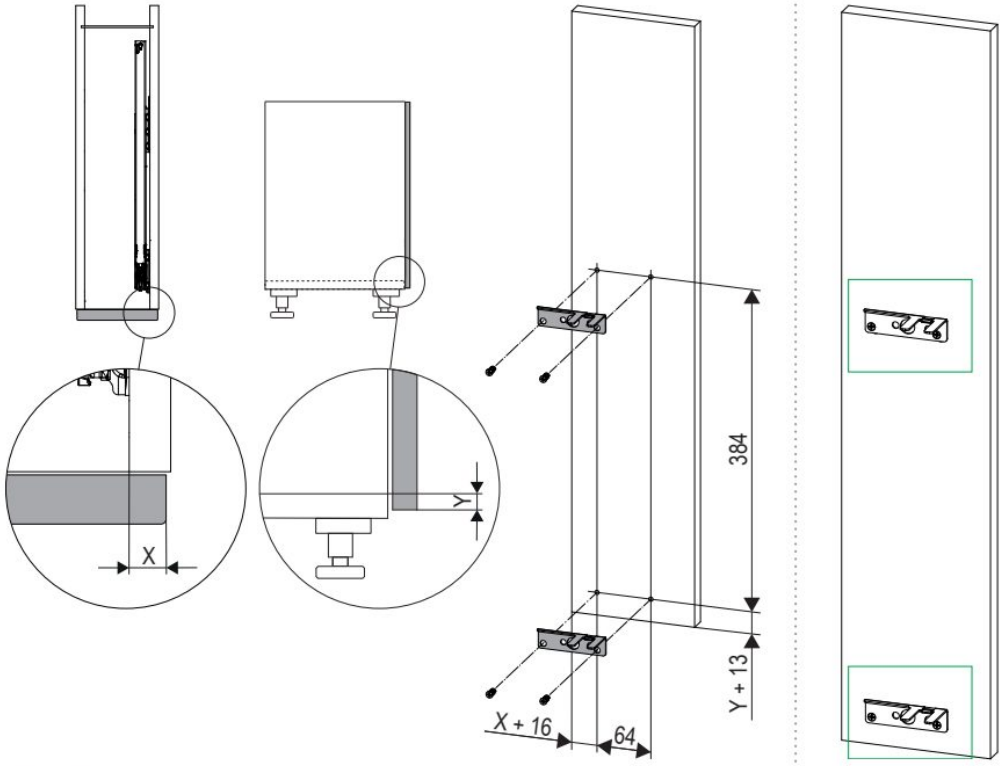

Originálna dokumentácia výrobcu · flab.sk

No.15 3D-X K-Line
Nova Pro

7

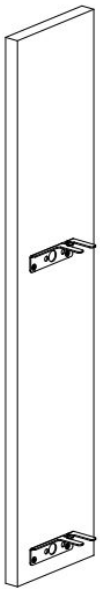

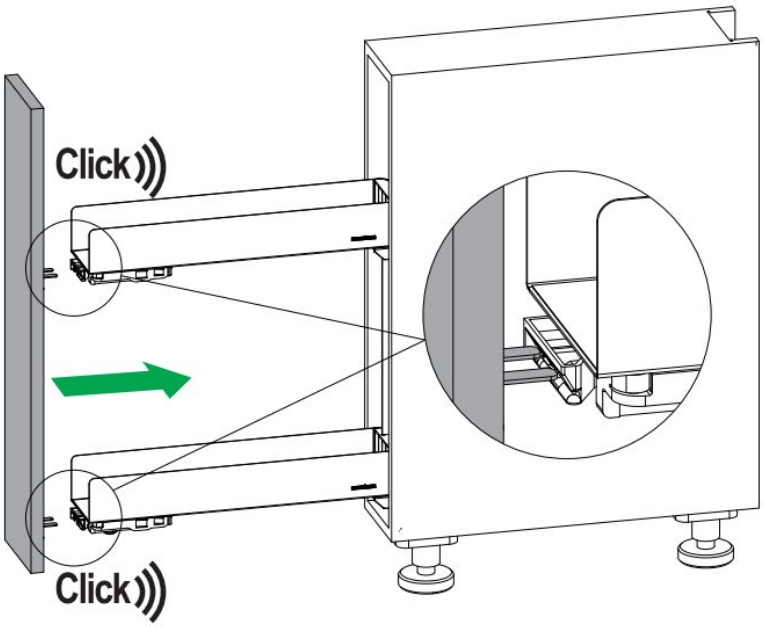

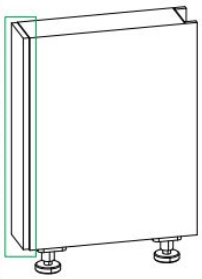

8

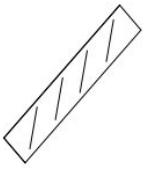

2x

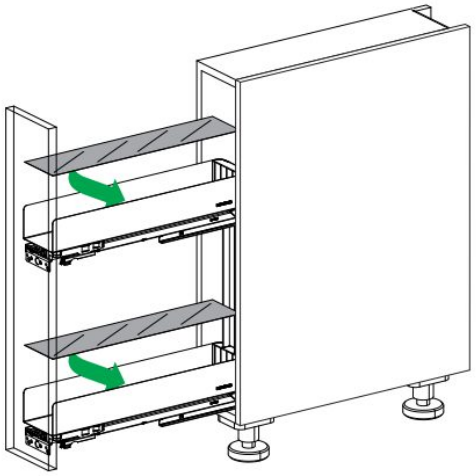



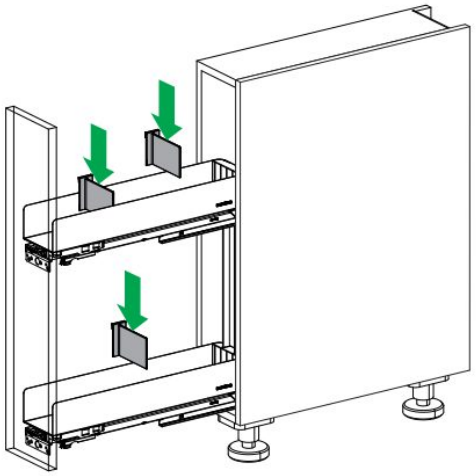

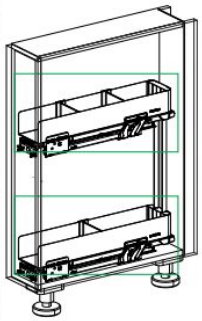



Originálna dokumentácia výrobcu · flab.sk

No.15 3D-X K-Line
Nova Pro

9

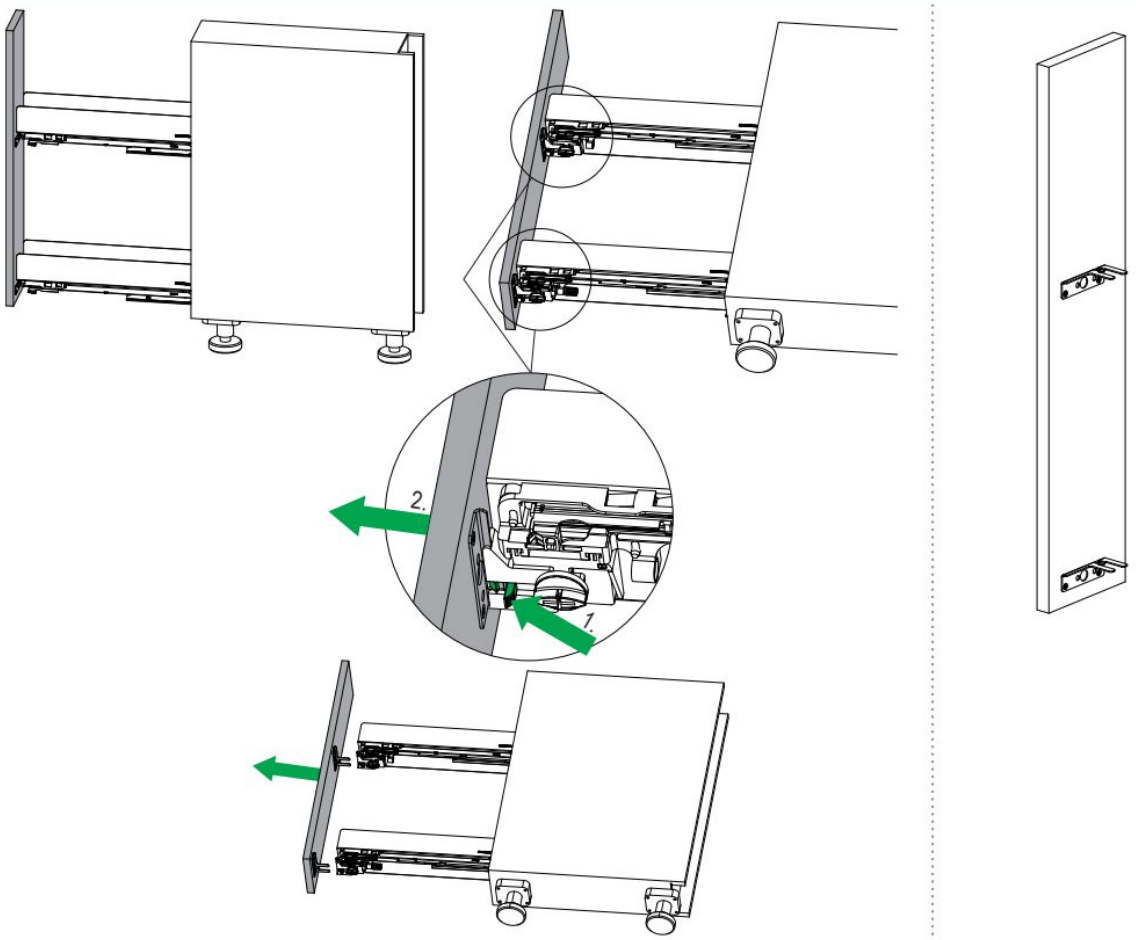

10

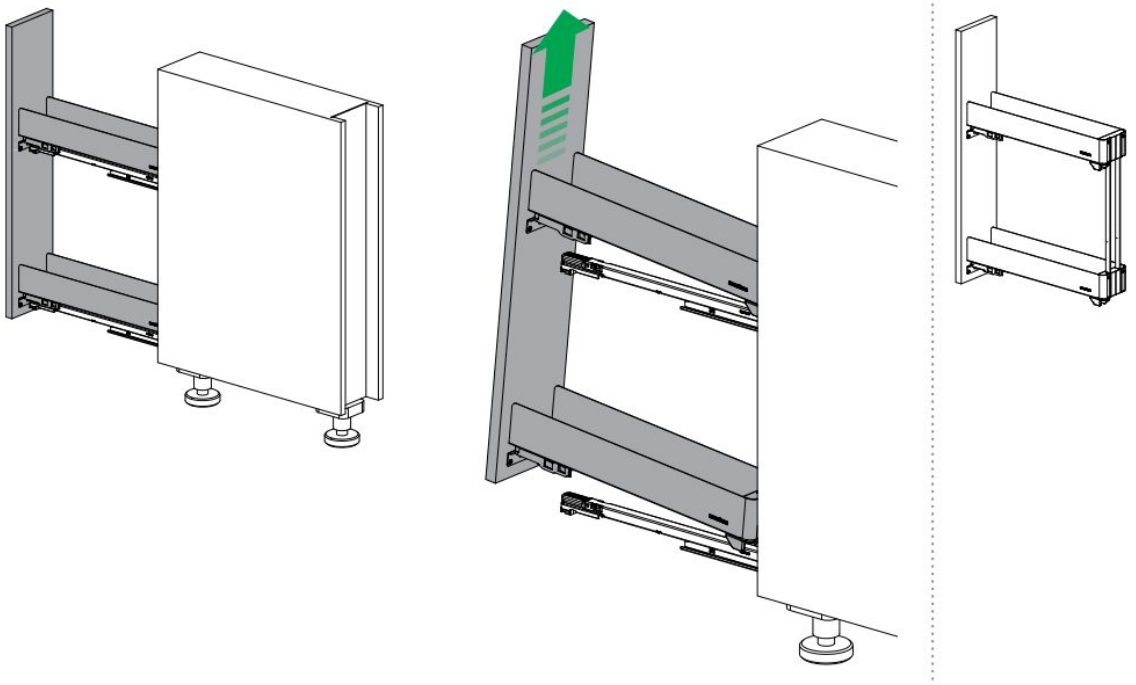

Originálna dokumentácia výrobcu · flab.sk

No.15 3D-X K-Line
Nova Pro

11

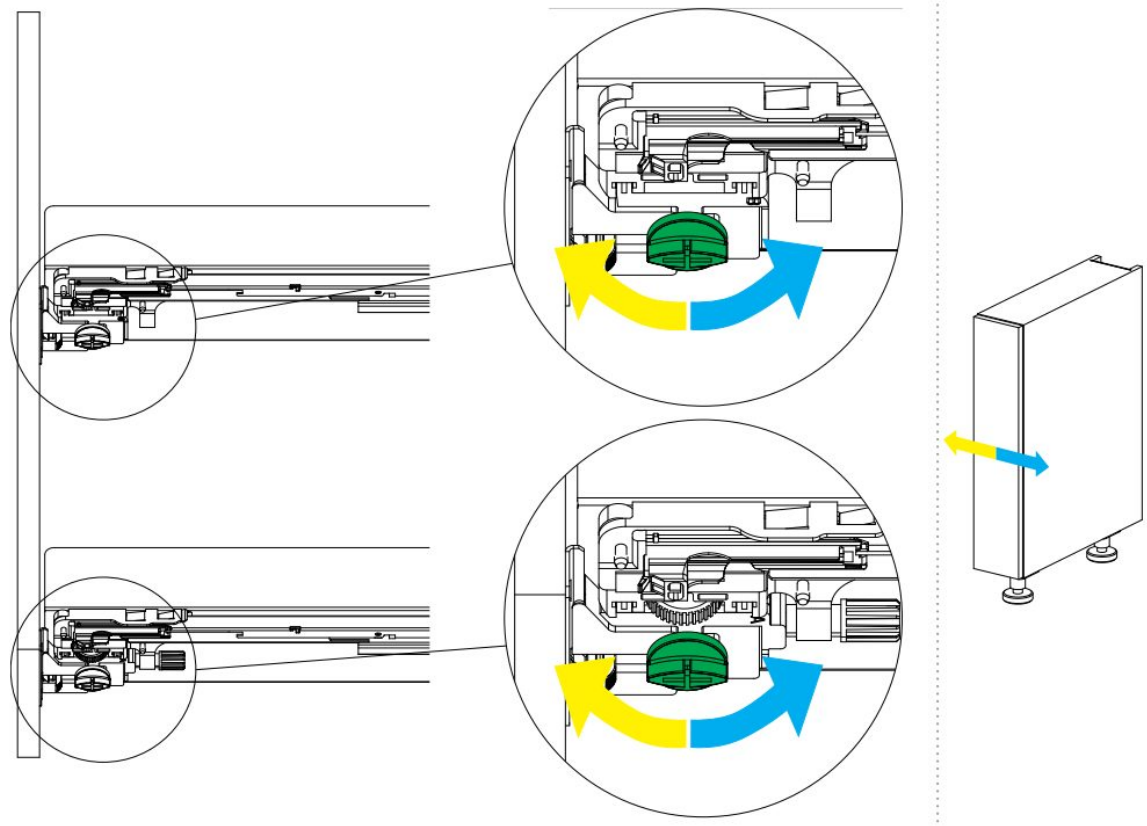

12

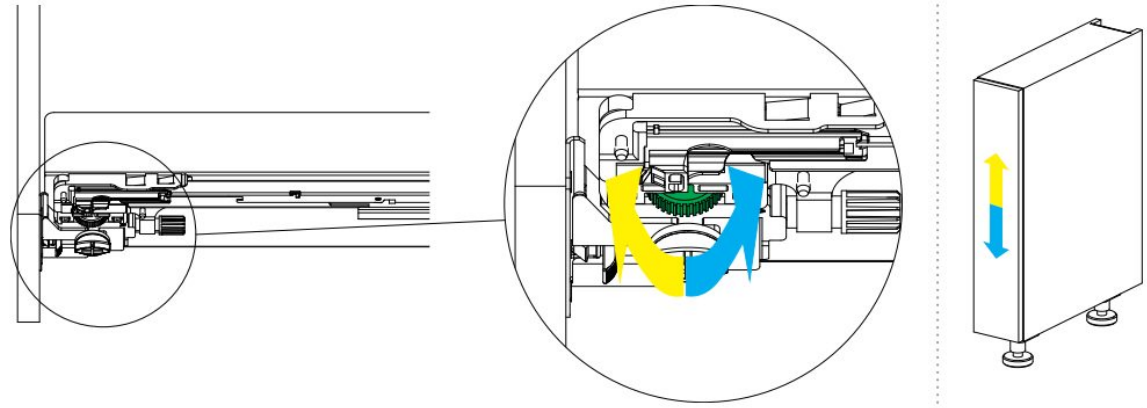

13

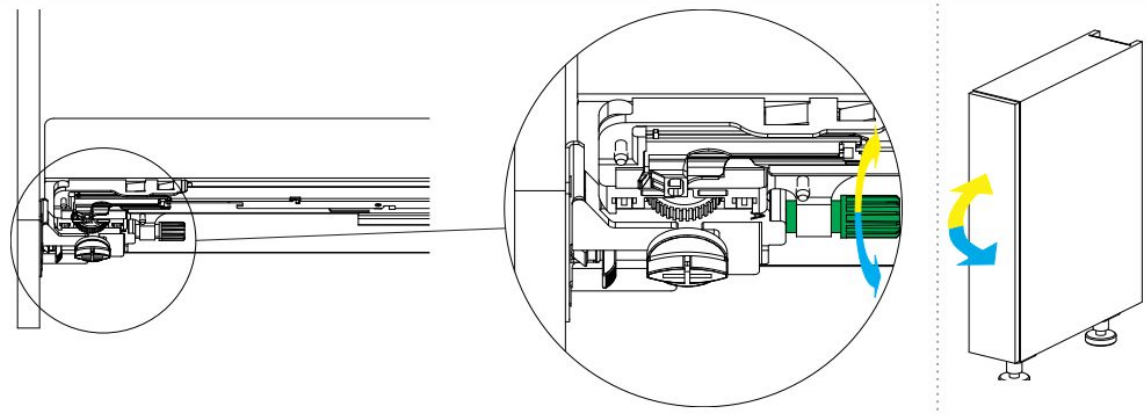

Originálna dokumentácia výrobcu · flab.sk

K-Line base 200

KESSEBÖHMER

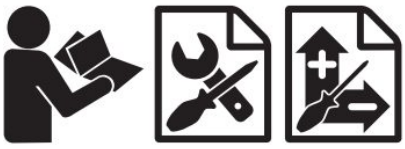

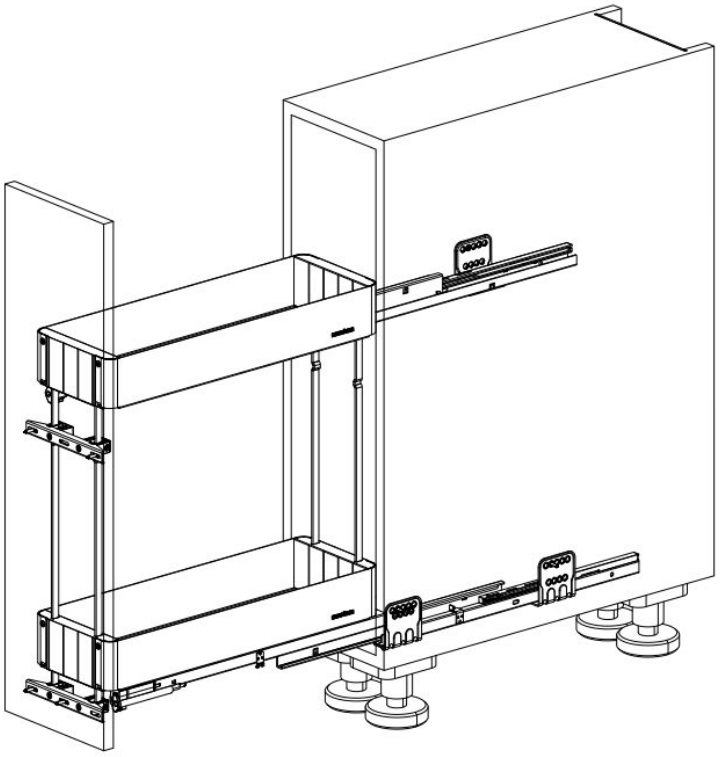



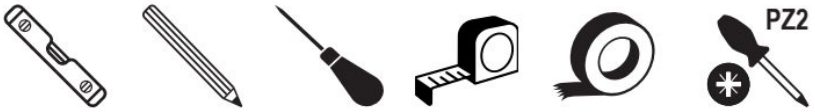



http://support.kesseboehmer.de

Originálna dokumentácia výrobcu · flab.sk

K-Line base 200



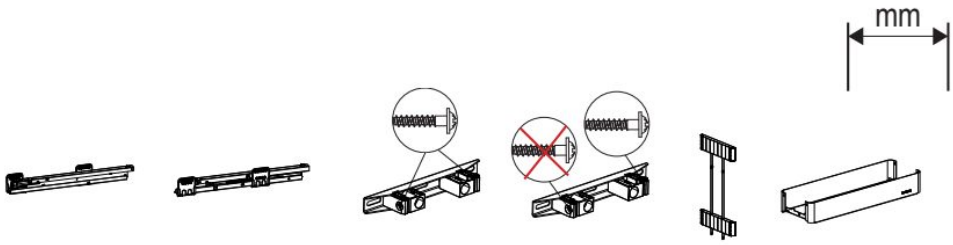

1x 1x 1x 1x 2x 2x

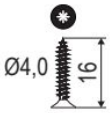

4x



10x

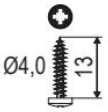

4x

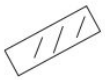

2x





DE Die technischen Darstellungen und Maßangaben – auch bei Abbildungen und Zeichnungen – sind unverbindlich. Konstruktionsverbesserungen sind vorbehalten! EN Technical information and stated dimensions (including in illustrations and drawings) must not be regarded as binding. Design subject to improvement without notice! FR Les visuels techniques et dimensions – y compris les schémas et les illustrations – ne sont pas contractuelles. Sous réserve d'évolutions techniques! IT Le rappresentazioni tecniche e le indicazioni delle dimensioni – anche nelle figure e nei disegni – non sono vincolanti. Con riserva di miglioramenti di progettazione! ES Las imágenes técnicas y las indicaciones de medidas – también en imágenes y dibujos – no son vinculantes. Queda reservado el derecho de realizar mejoras en el diseño! PT Representações técnicas e dimensões – mesmo em ilustrações e desenhos – não são vinculativas. Reservado o direito a melhorias construtivas! HE סיבייחמ יתלב סנה - תוינכתו סירויא יבגל אל - תודימהו סיינכטה סימישרתה לכ. תוכז הרוטש סיינבמ סירופישו סייוניש תלוכ! FI Tekniset piirrokset ja mitat – myös kuvissa ja piirroksissa olevat – ovat sitoumuksetta. Oikeus rakennetta parantaviin muutoksiin pidätetään! DA De tekniske illustrationer og målangivelser - også på illustrationer og tegninger - er ikke bindende. Forbehold for designforbedringer! CS Technické popisy a rozměry, jakož i obrázky a výkresy, jsou nezávazné. Vyhrazujeme si právo na změny konstrukce! PL Prezentacje techniczne i wymiary – także na ilustracjach i rysunkach – nie są wiążące. Udoskonalenia konstrukcyjne są zastrzeżone! RU Иллюстрации технических деталей и указанные размеры, в том числе на рисунках и чертежах, являются ориентировочными. Компания оставляет з собой право на усовершенствование конструкции! TR Teknik sunum ve ölçü bilgileri (resim ve çizimlerde de) yasal olarak bağlayıcı değildir. Yapısal geliştirmeler yapma hakkı saklıdır! BG Техническото представяне и размерите, включително при изображенията и чертежите, са необвързващи. Запазваме си правото на конструктивни подобрения! HU A műszaki ábrázolások és méretadatok – ábráknál és rajzoknál sem – nem kötelező érvényűek. A konstrukciós javítások joga fenntartva! SR Tehničke ilustracije i dimenzije - uključujući ilustracije i crteže - nisu obavezujući. Dizajn poboljšanja su rezervisana! EL Τα τεχνικά σχήματα και οι διαστάσεις – ακόμα και σε απεικονίσεις και σχέδια – δεν είναι δεσμευτικά. Με την επιφύλαξη τεχνικών βελτιώσεων! AR الرسوم التوضيحية والأبعاد الفنية - بما في ذلك الرسوم التوضيحية والرسومات - ليست إلزامية. الحق محفوظ في إجراء تحسينات هيكلية! JP が生みにくさが高じれ ZH 技术说明和规格，包括插图和图纸均不具约束力。保留改进设计的权利！

Originálna dokumentácia výrobcu · flab.sk

K-Line base 200

1



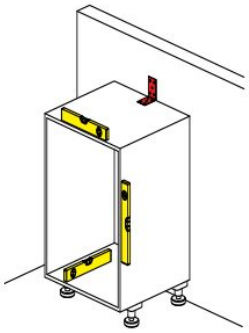

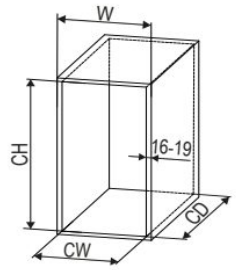

W	CW	CD	CH
200	≥ 162-168	≥ 477	≥ 523

2





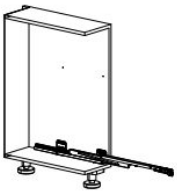

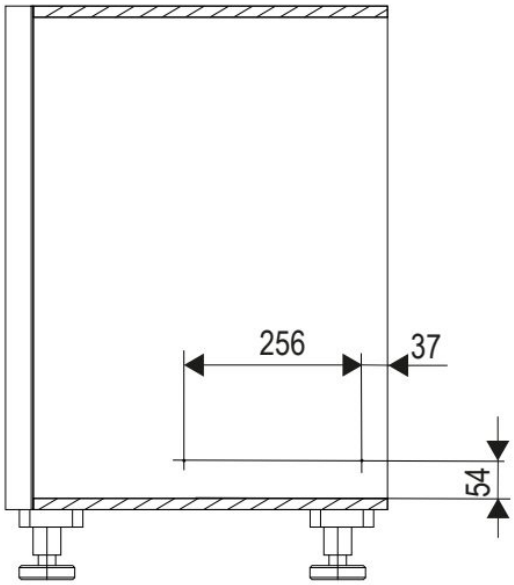

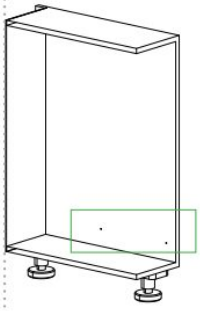

3





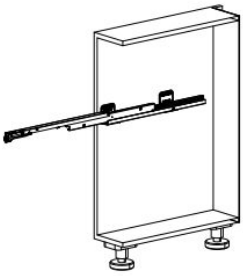

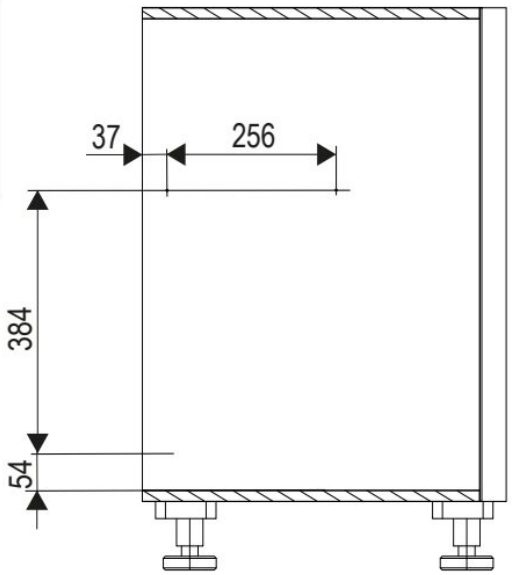

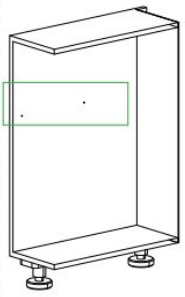

Originálna dokumentácia výrobcu · flab.sk

K-Line base 200

4



1x



1x



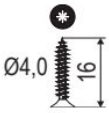

4x

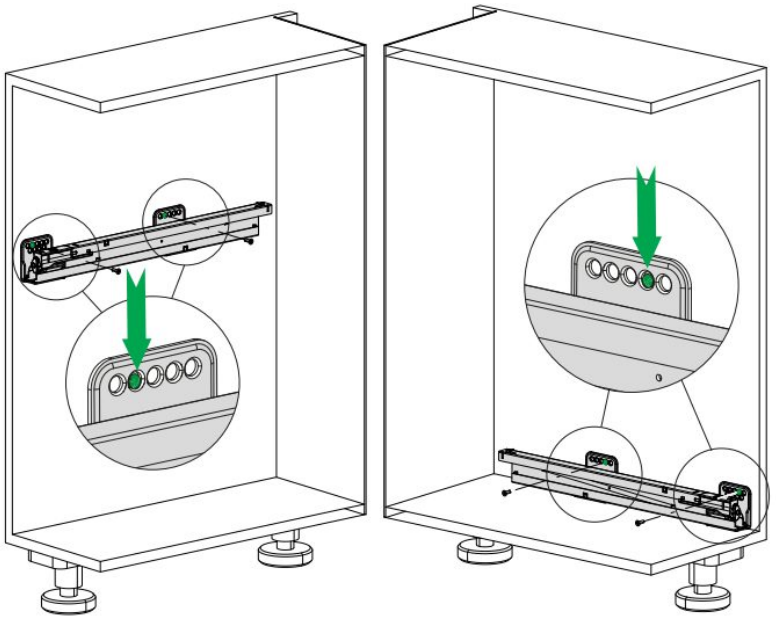

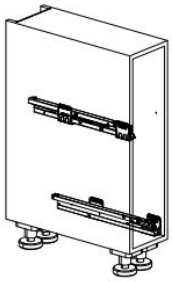

5

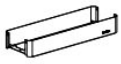

2x



2x





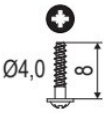

8x

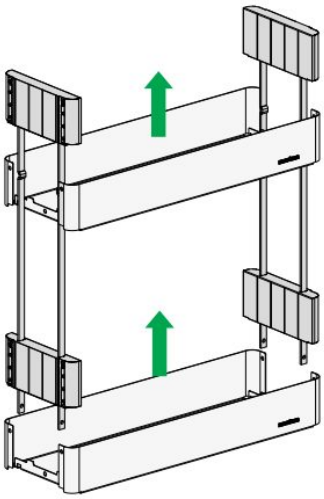

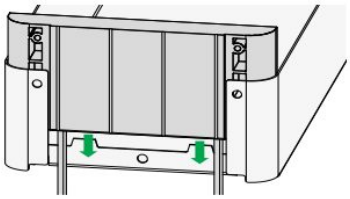

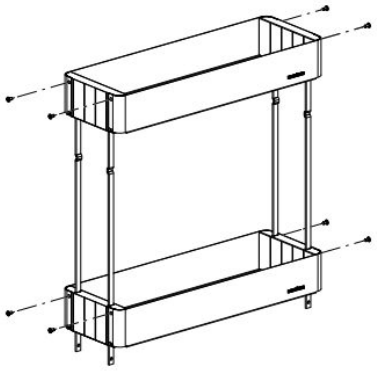



Originálna dokumentácia výrobcu · flab.sk

K-Line base 200

6



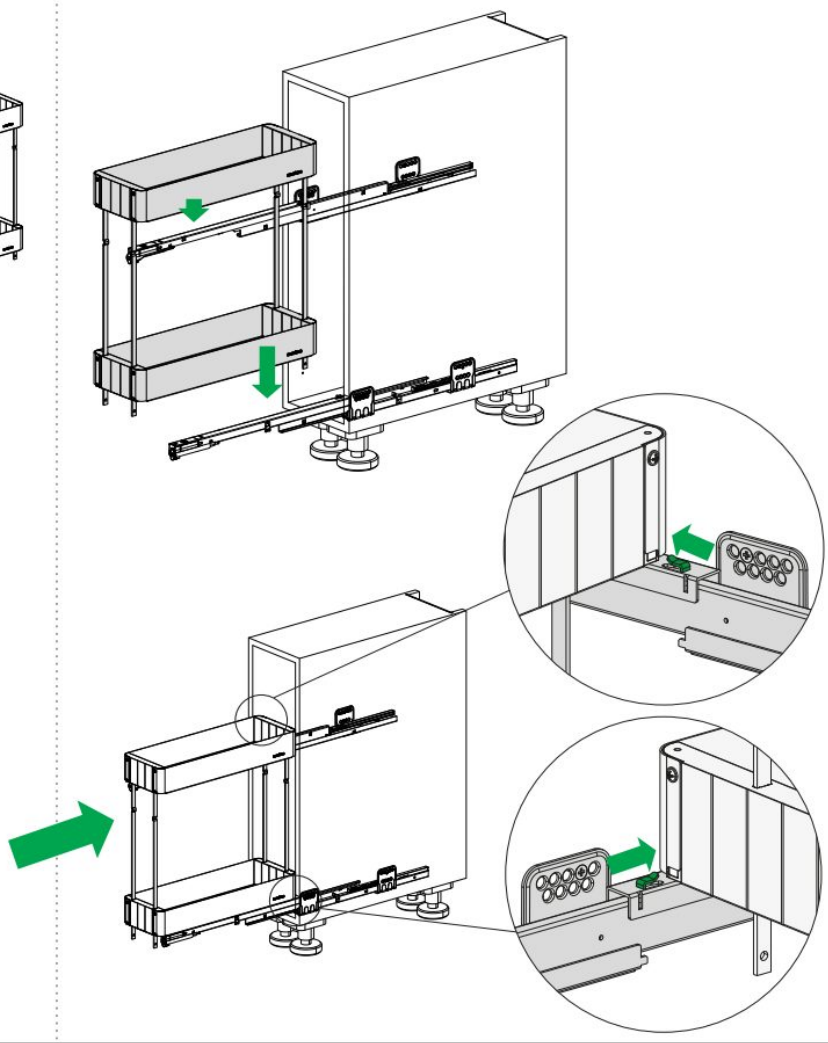

7





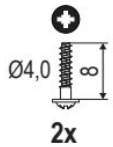

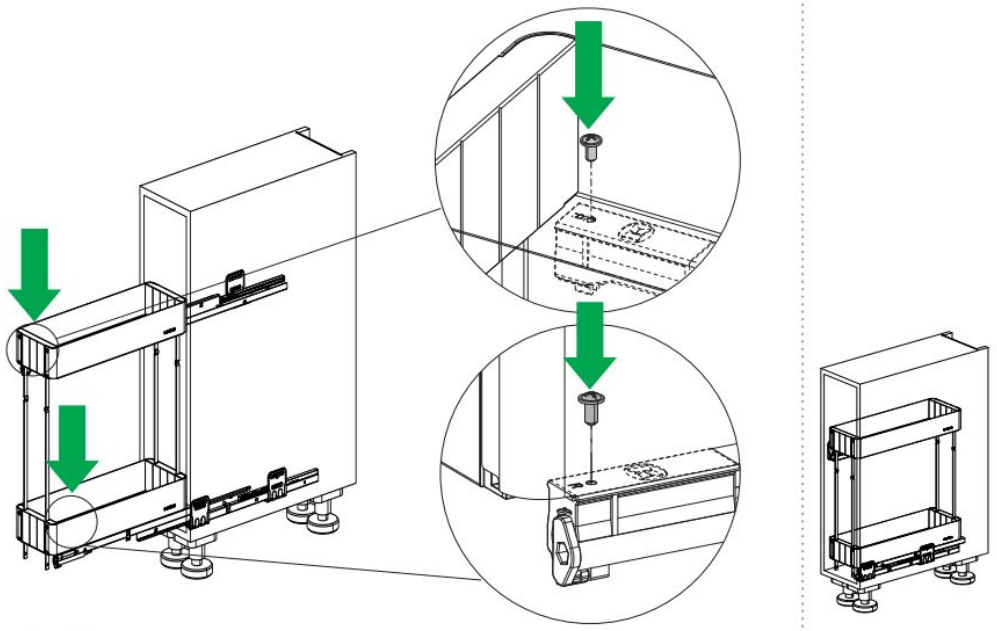

Originálna dokumentácia výrobcu · flab.sk

K-Line base 200

8

W	A	B
200	124	62

1x

1x

PZ2

Ø4,0 13

4x

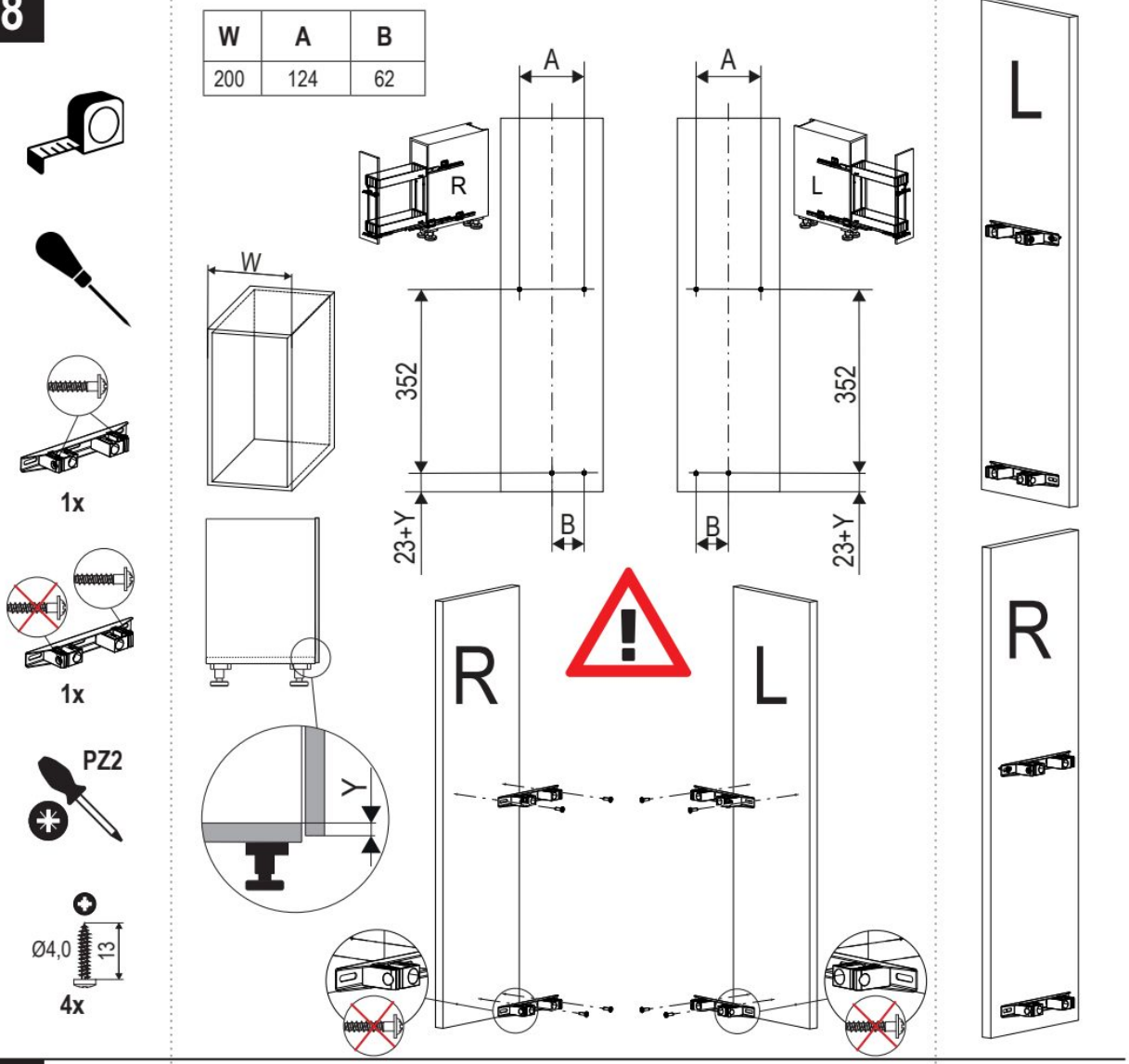

9

PZ2

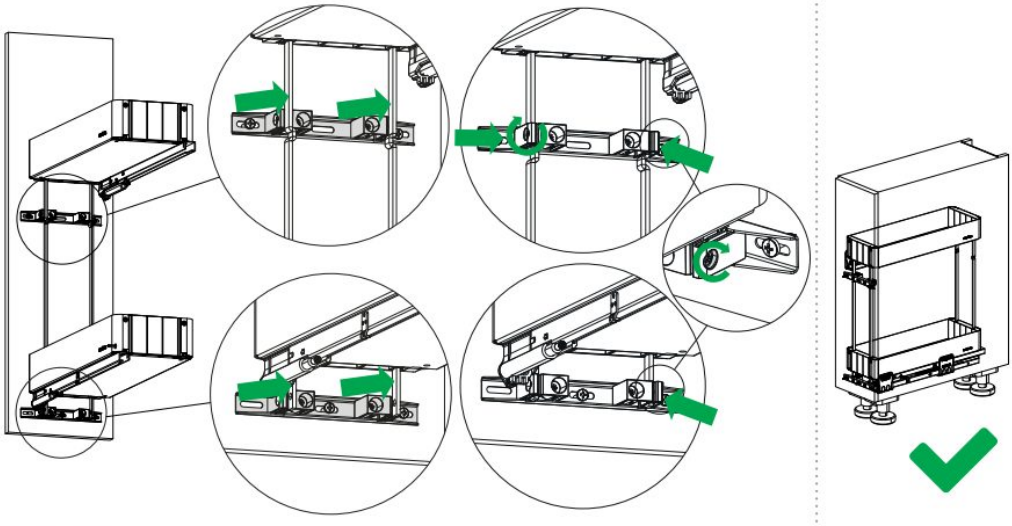

Originálna dokumentácia výrobcu · flab.sk

K-Line base 200

10

PZ2

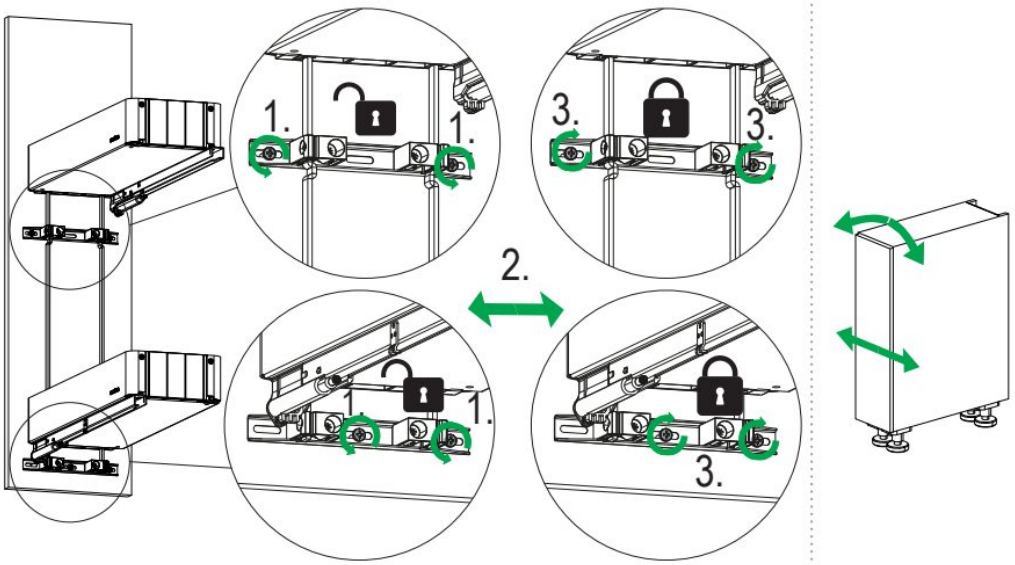

11

PZ2

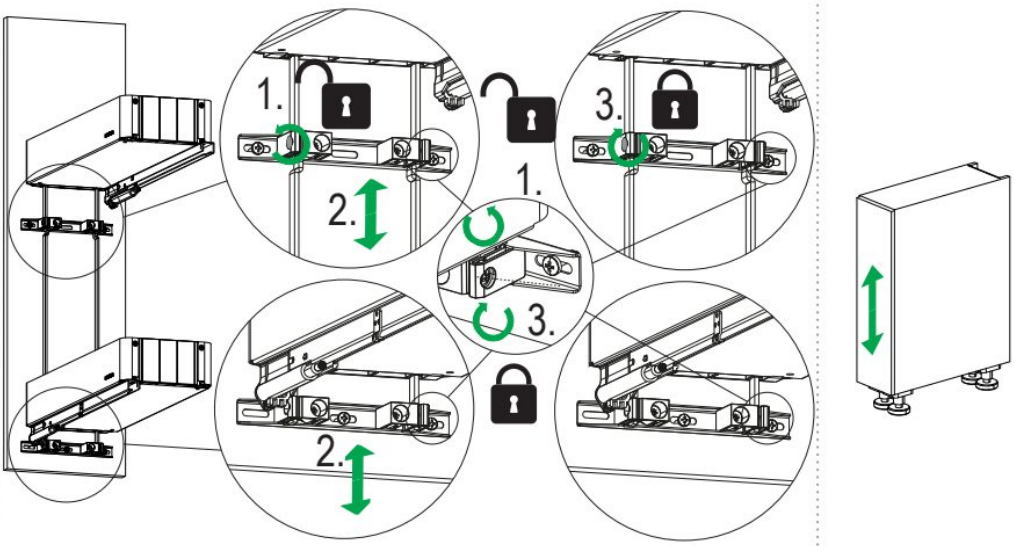

Originálna dokumentácia výrobcu · flab.sk

K-Line base 200

12

PZ2

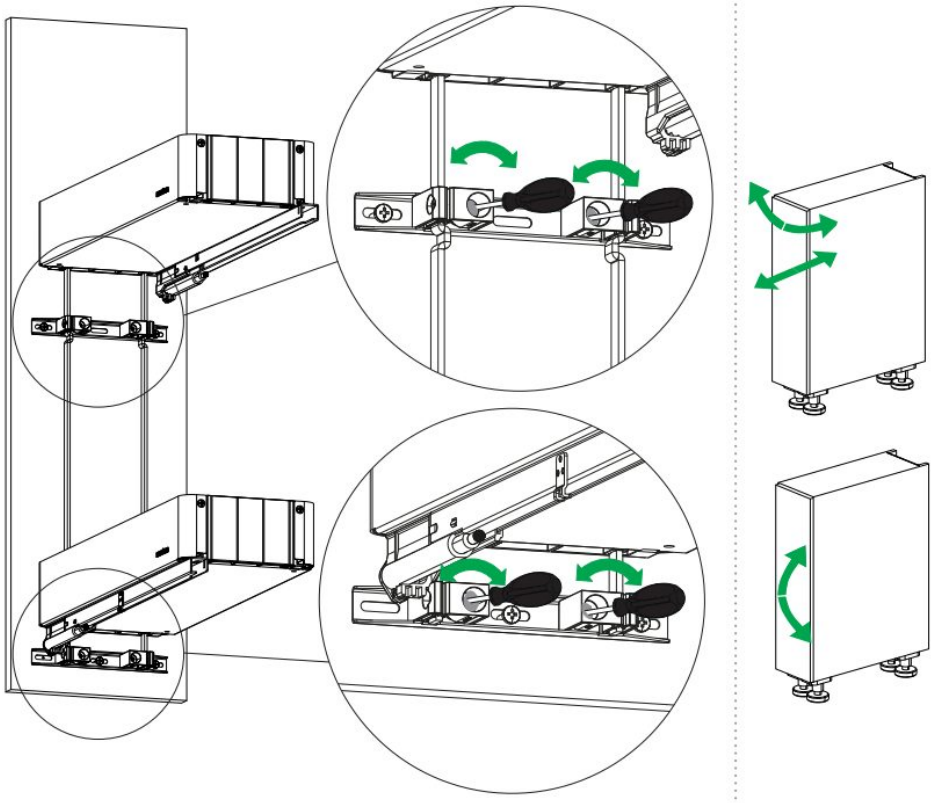

13

2x

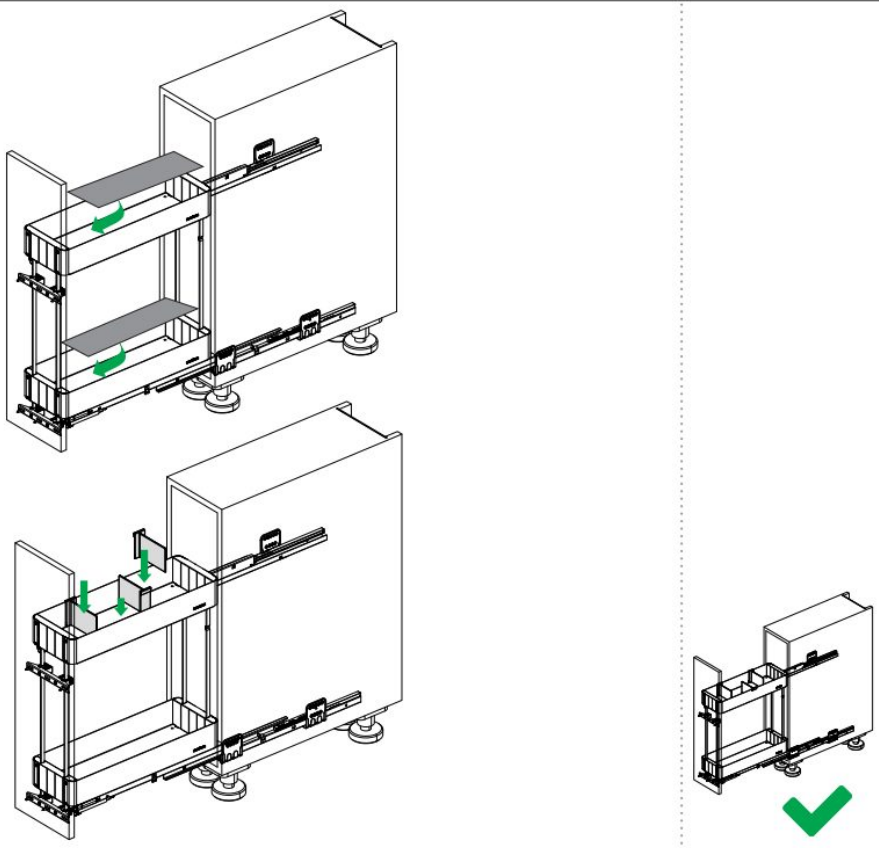

Originálna dokumentácia výrobcu · flab.sk

K-Line base 300/400

KESSEBÖHMER

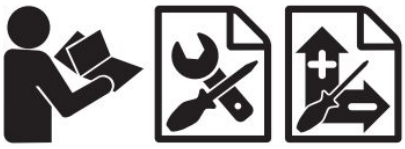

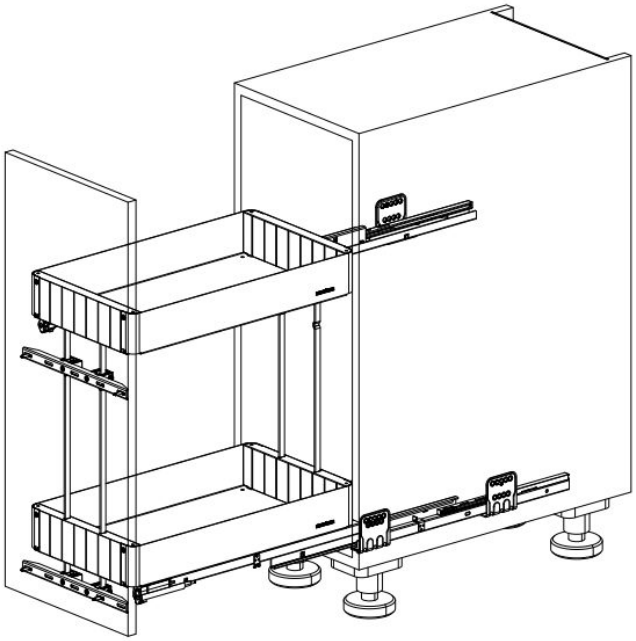

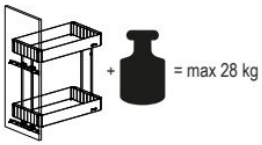



http://support.kesseboehmer.de

Originálna dokumentácia výrobcu · flab.sk

K-Line base 300/400



mm



1x 1x 2x 2x 2x 2x

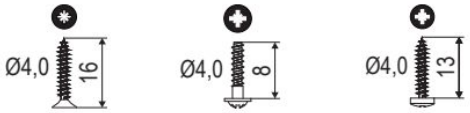

4x 10x 4x





DE Die technischen Darstellungen und Maßangaben – auch bei Abbildungen und Zeichnungen – sind unverbindlich. Konstruktionsverbesserungen sind vorbehalten! EN Technical information and stated dimensions (including in illustrations and drawings) must not be regarded as binding. Design subject to improvement without notice! FR Les visuels techniques et dimensions – y compris les schémas et les illustrations – ne sont pas contractuelles. Sous réserve d'évolutions techniques! IT Le rappresentazioni tecniche e le indicazioni delle dimensioni – anche nelle figure e nei disegni – non sono vincolanti. Con riserva di miglioramenti di progettazione! ES Las imágenes técnicas y las indicaciones de medidas – también en imágenes y dibujos – no son vinculantes. Queda reservado el derecho de realizar mejoras en el diseño! PT Representações técnicas e dimensões – mesmo em ilustrações e desenhos – não são vinculativas. Reservado o direito a melhorias construtivas! HE .כל התרשימים הטכניים והמידות - אף לגבי איורים ותכניות - הנם בלתי מחייבים FI Tekniset piirrokset ja mitat – myös kuvissa ja piirroksissa olevat – ovat sitoumuksetta. Oikeus rakennetta parantaviin muutoksiin pidätetään! זכות לשינויים ושיפורים מבניים שמורה ליצרן! DA De tekniske illustrationer og målangivelser - også på illustrationer og tegninger - er ikke bindende. Forbehold for designforbedringer! CS Technické popisy a rozměry, jakož i obrázky a výkresy, jsou nezávazné. Vyhrazujeme si právo na změny konstrukce! PL Prezentacje techniczne i wymiary – także na ilustracjach i rysunkach – nie są wiążące. Udoskonalenia konstrukcyjne są zastrzeżone! RU Иллюстрации технических деталей и указанные размеры, в том числе на рисунках и чертежах, являются ориентировочными. Компания оставляет з собой право на усовершенствование конструкции! TR Teknik sunum ve ölçü bilgileri (resim ve çizimlerde de) yasal olarak bağlayıcı değildir. Yapısal geliştirmeler yapma hakkı saklıdır! BG Техническото представяне и размерите, включително при изображенията и чертежите, са необвързващи. Запазваме си правото на конструктивни подобрения! HU A műszaki ábrázolások és méretadatok – ábráknál és rajzoknál sem – nem kötelező érvényűek. A konstrukciós javítások joga fenntartva! SR Tehničke ilustracije i dimenzije - uključujući ilustracije i crteže - nisu obavezujući. Dizajn poboljšanja su rezervisana! EL Τα τεχνικά σχήματα και οι διαστάσεις – ακόμα και σε απεικονίσεις και σχέδια – δεν είναι δεσμευτικά. Με την επιφύλαξη τεχνικών βελτιώσεων! AR الرسوم التوضيحية والأبعاد الفنية - بما في ذلك الرسوم التوضيحية والرسومات - ليست إلزامية. الحق محفوظ في إجراء تحسينات هيكلية! JA が生みにくさが高じれ ZH 技术说明和规格，包括插图和图纸均不具约束力。保留改进设计的权利！

Originálna dokumentácia výrobcu · flab.sk

K-Line base 300/400

1



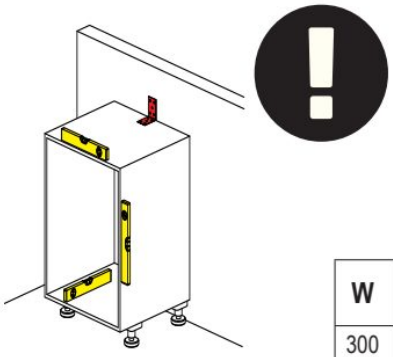

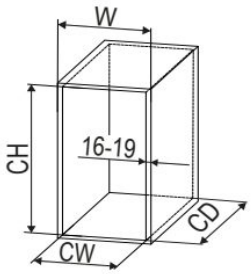

W	CW	CD	CH
300	≥ 262-268	≥ 477	≥ 523
400	≥ 362-368	≥ 477	≥ 523

2





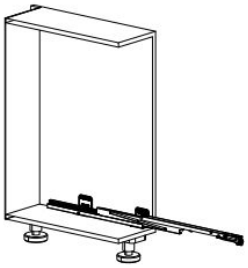

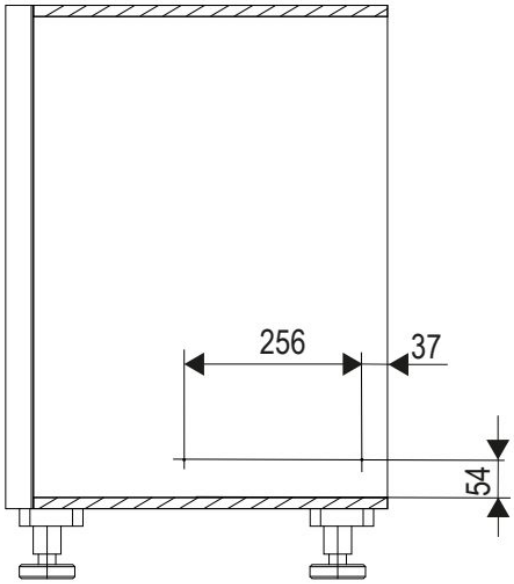

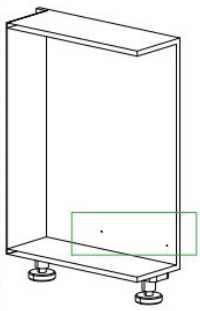

3





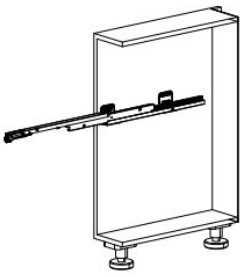

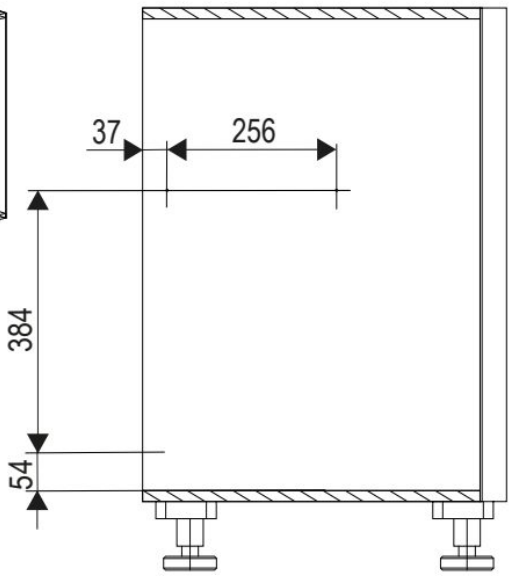

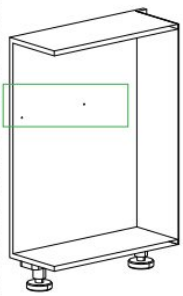

Originálna dokumentácia výrobcu · flab.sk

K-Line base 300/400

4



1x



1x



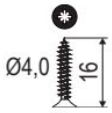

4x

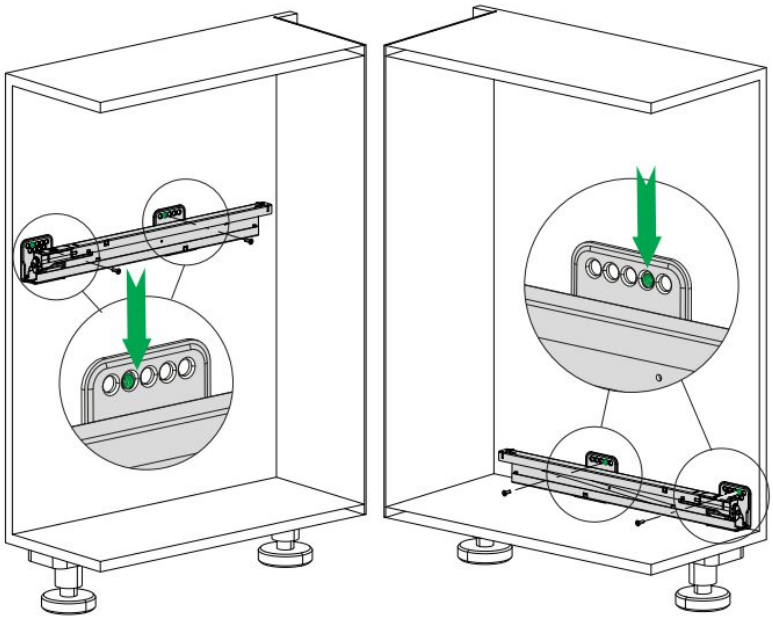

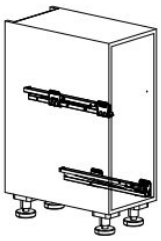

5



2x



2x





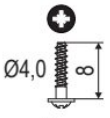

8x

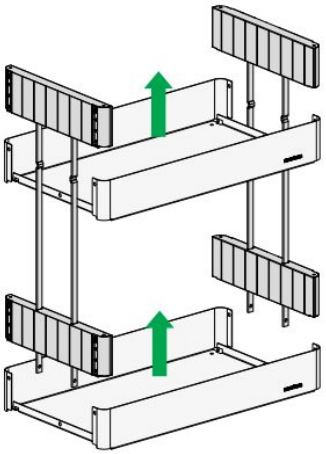

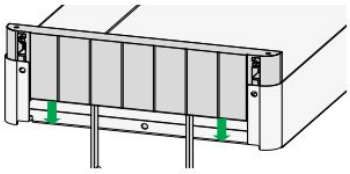

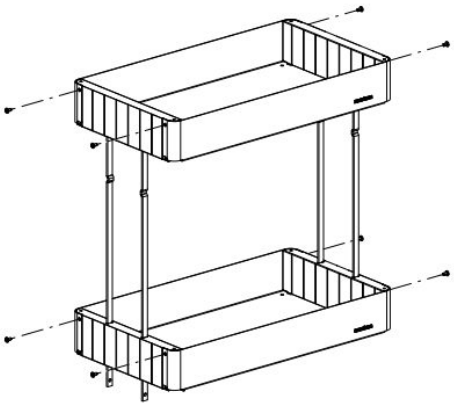

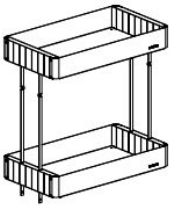

Originálna dokumentácia výrobcu · flab.sk

K-Line base 300/400

6

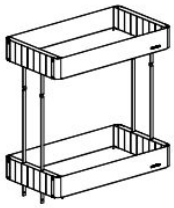

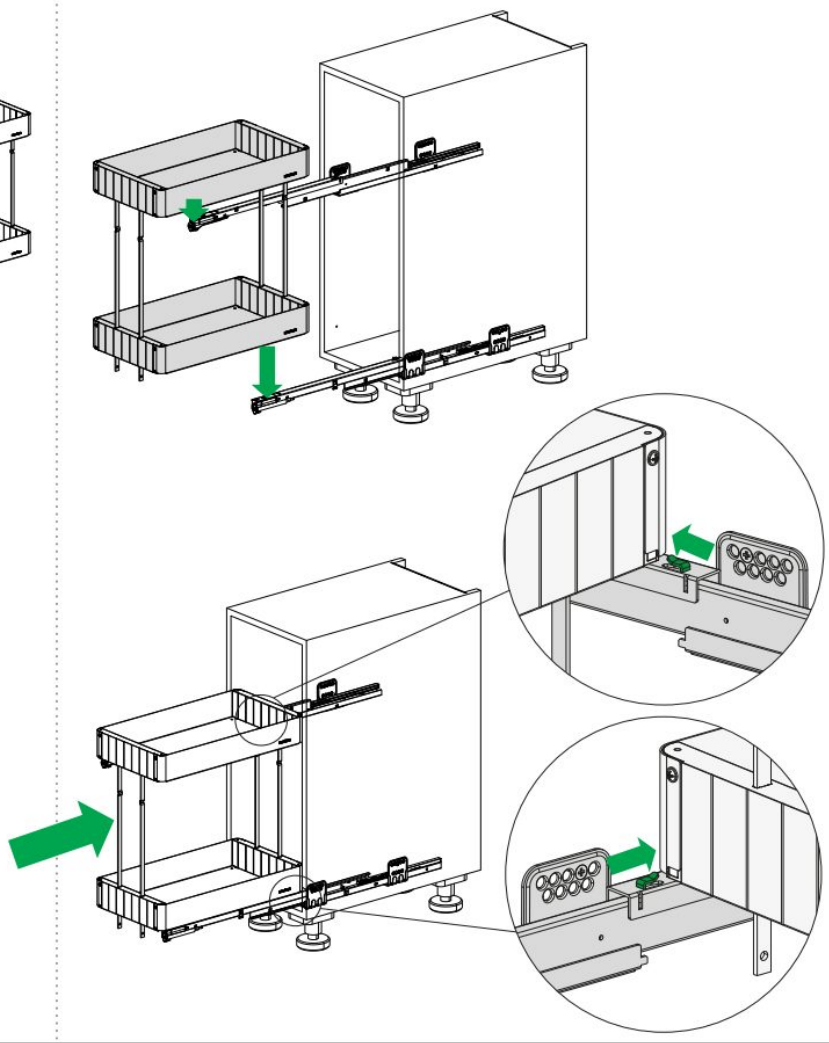

7





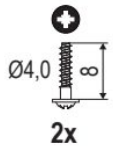

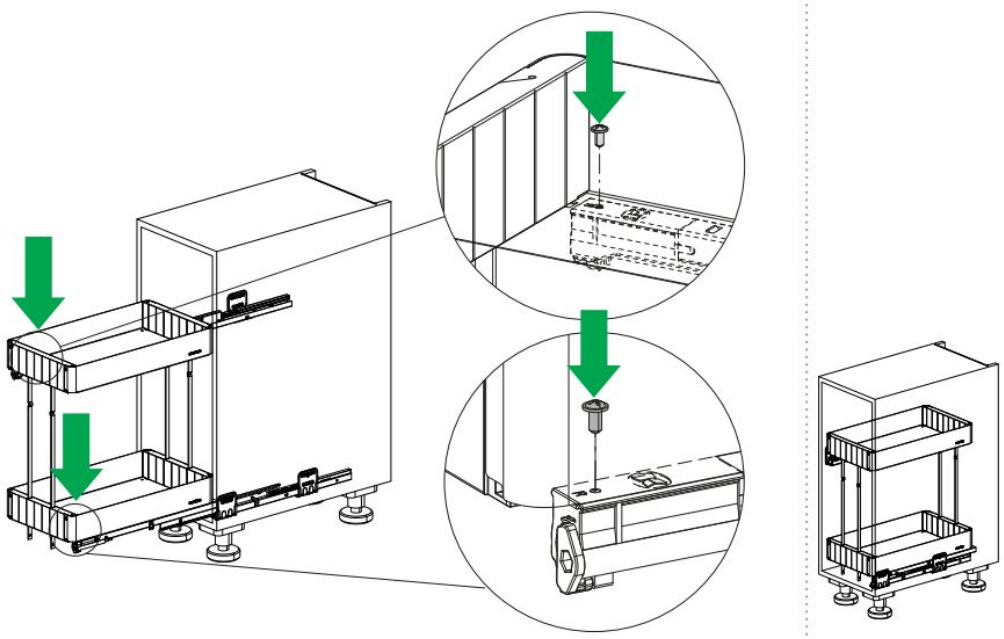

Originálna dokumentácia výrobcu · flab.sk

K-Line base 300/400

8





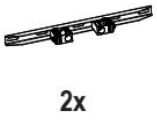

2x



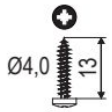

4x

W	A	B
300	224	124
400	324	224

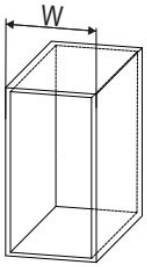

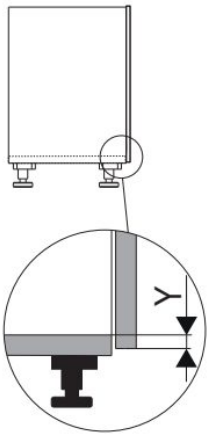

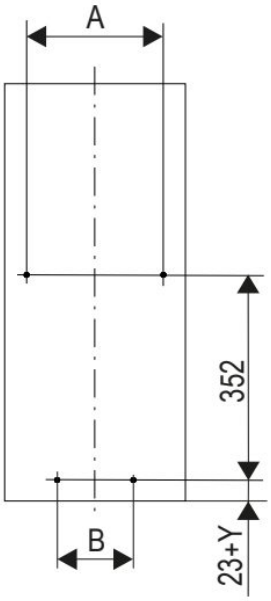

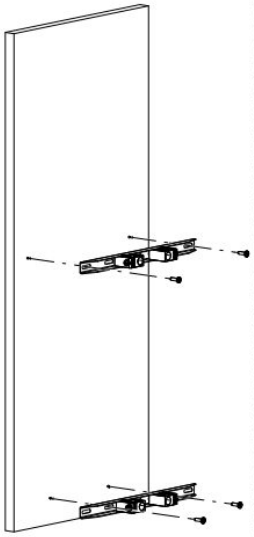



9





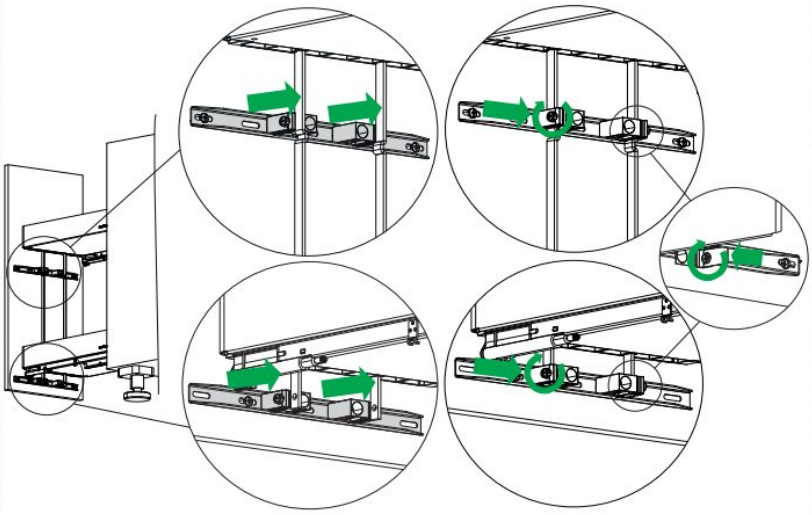

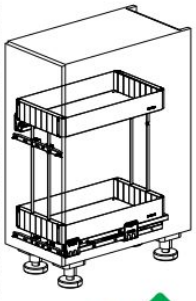



Originálna dokumentácia výrobcu · flab.sk

K-Line base 300/400

10

PZ2

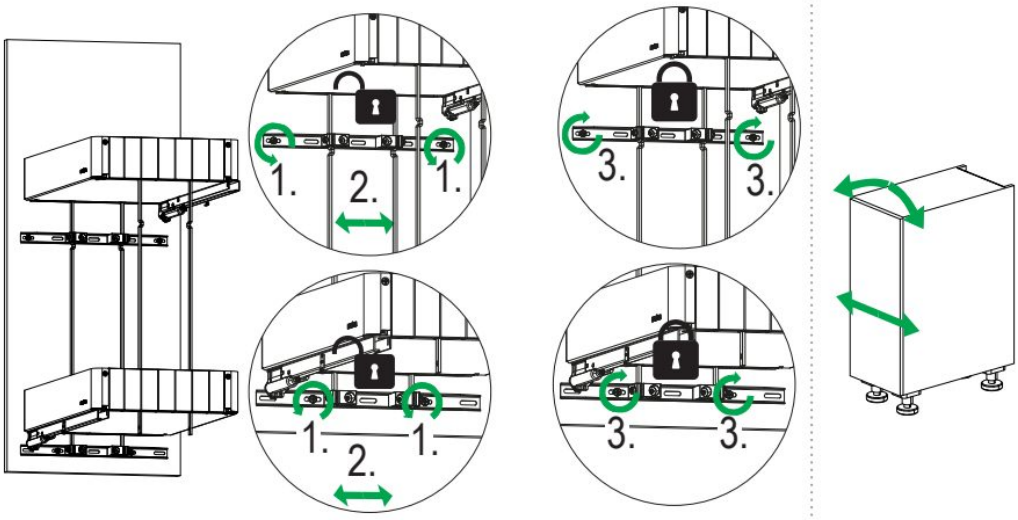

11

PZ2

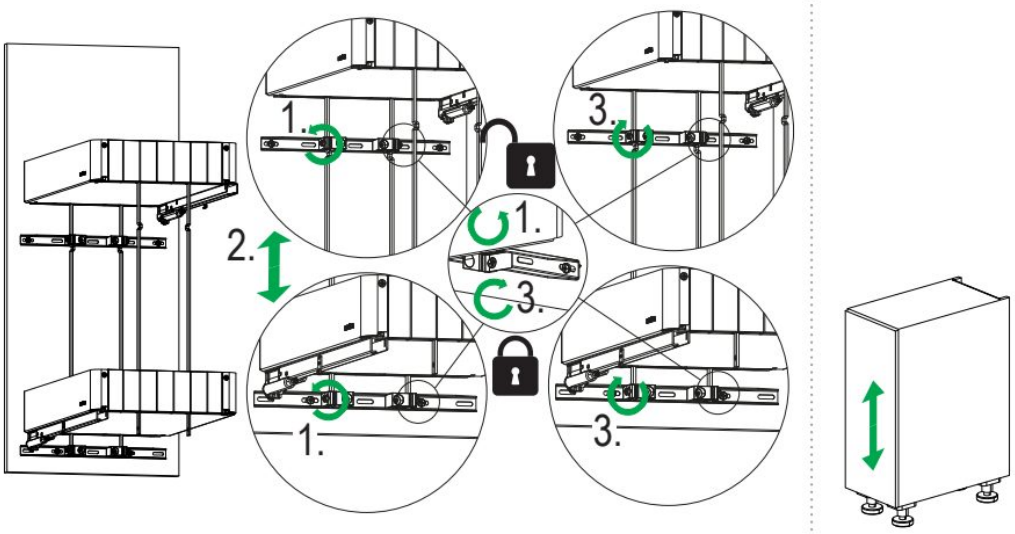

Originálna dokumentácia výrobcu · flab.sk

K-Line base 300/400

12

PZ2

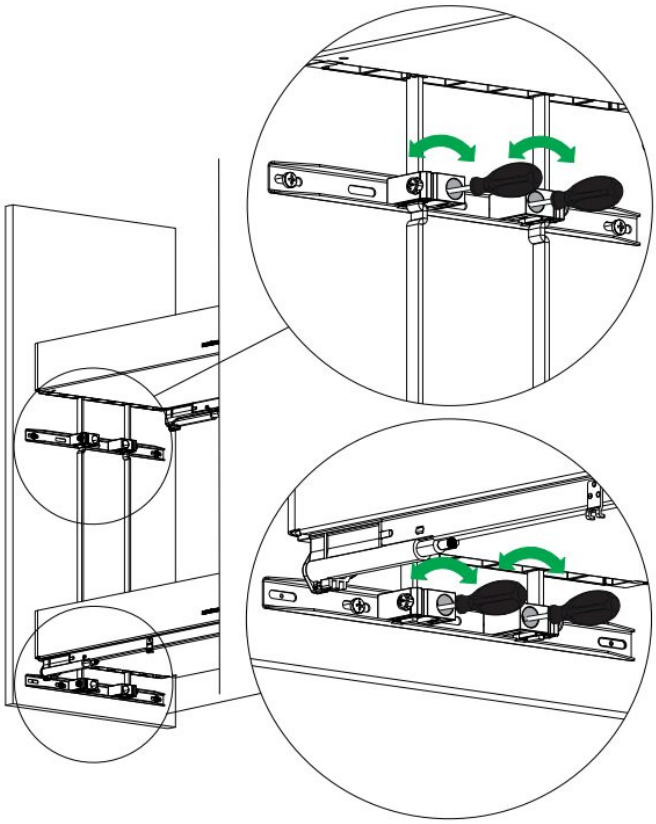

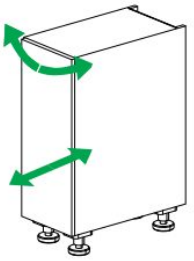

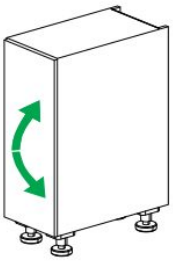

13

2x

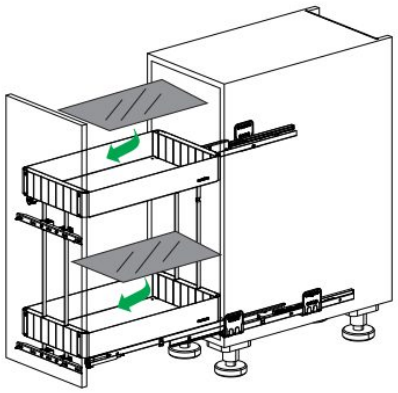

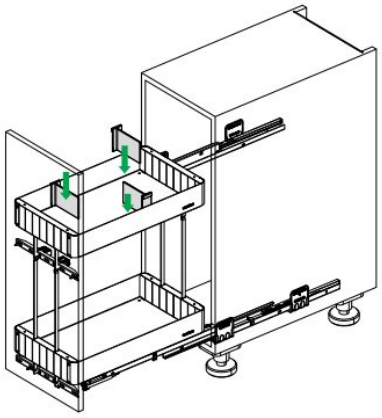

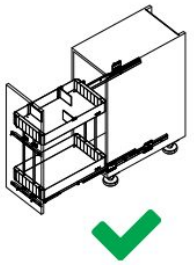

Originálna dokumentácia výrobcu · flab.sk