Kesseböhmer LeMans II – návod na montáž

Výsuvné rohové police do spodnej rohovej skrinky. Po otvorení dvierok sa najprv vysunie predná polica, za ňou sa z rohu vytočí zadná – celý roh je využitý a všetko je na dosah.
Nosnosť max. 25 kg na policu. Sada obsahuje 2 police a uchytenie podľa výšky korpusu, v pravom alebo ľavom prevedení.

Výber sady

Parameter	Možnosti
Šírka dvierok	400 / 450 / 500 / 600 mm
Výška korpusu	600–750 mm, 720–900 mm alebo od 1265 mm
Prevedenie	pravé / ľavé (podľa strany otvárania)
Nosnosť	max. 25 kg na policu

Prevedenie vyberte podľa toho, na ktorej strane rohovej skrinky sú dvierka – pravé alebo ľavé.
Uchytenie skrutkujte podľa vŕtacej schémy na nasledujúcich stranách, rozmery sú v mm.
Police nastavte výškovo aj do hĺbky tak, aby pri vysúvaní nezachytávali o korpus ani dvierka.

Obsah

- Rozmery a zaťaženie
- Montáž uchytenia
- Montáž políc a nastavenie

LeMans II

KESSEBÖHMER





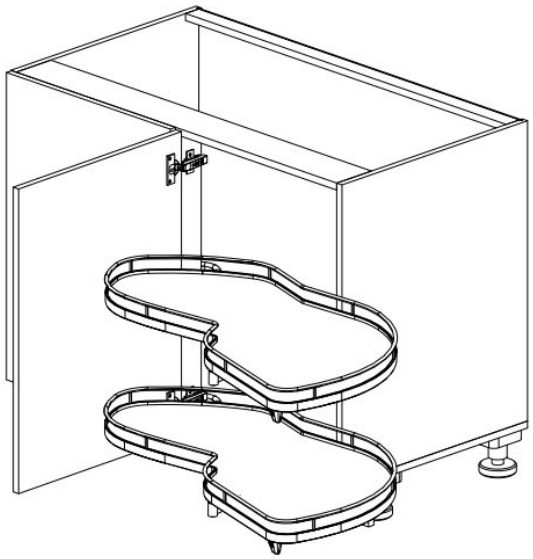

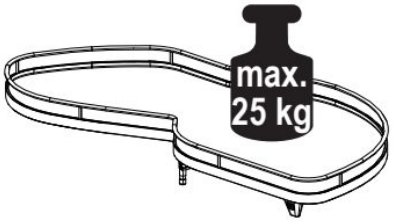

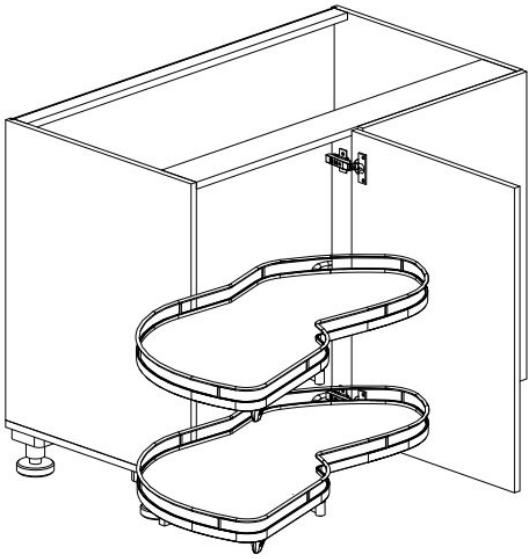







http://support.kesseboehmer.de

Originálna dokumentácia výrobcu · flab.sk

LeMans II





1x



1x



1x

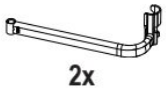

2x



2x



2x

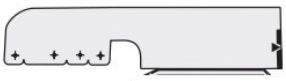

1x

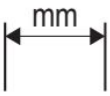



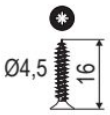

11x





Soft close

DE Die technischen Darstellungen und Maßangaben – auch bei Abbildungen und Zeichnungen – sind unverbindlich. Konstruktionsverbesserungen sind vorbehalten! EN Technical information and stated dimensions (including in illustrations and drawings) must not be regarded as binding. Design subject to improvement without notice! FR Les visuels techniques et dimensions – y compris les schémas et les illustrations – ne sont pas contractuelles. Sous réserve d'évolutions techniques! IT Le rappresentazioni tecniche e le indicazioni delle dimensioni – anche nelle figure e nei disegni – non sono vincolanti. Con riserva di miglioramenti di progettazione! ES Las imágenes técnicas y las indicaciones de medidas – también en imágenes y dibujos – no son vinculantes. Queda reservado el derecho de realizar mejoras en el diseño! PT Representações técnicas e dimensões – mesmo em ilustrações e desenhos – não são vinculativas. Reservado o direito a melhorias construtivas! HE כל התרשימים הטכניים והמידות - אף לגבי איורים ותכניות - הנם בלתי מחייבים. זכות לשינויים ושיפורים מבניים שמורה ליצרן! FI Tekniset piirrokset ja mitat – myös kuvissa ja piirroksissa olevat – ovat sitoumuksetta. Oikeus rakennetta parantaviin muutoksiin pidätetään! DA De tekniske illustrationer og målangivelser - også på illustrationer og tegninger - er ikke bindende. Forbehold for designforbedringer! CS Technické popisy a rozměry, jakož i obrázky a výkresy, jsou nezávazné. Vyhrazujeme si právo na změny konstrukce! PL Prezentacje techniczne i wymiary – także na ilustracjach i rysunkach – nie są wiążące. Udoskonalenia konstrukcyjne są zastrzeżone! RU Иллюстрации технических деталей и указанные размеры, в том числе на рисунках и чертежах, являются ориентировочными. Компания оставляет з собой право на усовершенствование конструкции! TR Teknik sunum ve ölçü bilgileri (resim ve çizimlerde de) yasal olarak bağlayıcı değildir. Yapısal geliştirmeler yapma hakkı saklıdır! BG Техническото представяне и размерите, включително при изображенията и чертежите, са необвързващи. Запазваме си правото на конструктивни подобрения! HU A műszaki ábrázolások és méretadatok – ábráknál és rajzoknál sem – nem kötelező érvényűek. A konstrukciós javítások joga fenntartva! SR Tehničke ilustracije i dimenzije - uključujući ilustracije i crteže - nisu obavezujući. Dizajn poboljšanja su rezervisana! EL Τα τεχνικά σχήματα και οι διαστάσεις – ακόμα και σε απεικονίσεις και σχέδια – δεν είναι δεσμευτικά. Με την επιφύλαξη τεχνικών βελτιώσεων! AR الرسوم التوضيحية والأبعاد الفنية - بما في ذلك الرسوم التوضيحية والرسومات - ليست إلزامية. الحق محفوظ في إجراء تحسينات هيكلية! JA 技術情報および記載されている寸法（イラストや図面を含む）は、拘束的のあるものと見なされません。デザインは予告なしに改善されることがあります。 CN 技术说明和规格，包括插图和图纸均不具约束力。保留改进设计的权利！

Originálna dokumentácia výrobcu · flab.sk

LeMans II

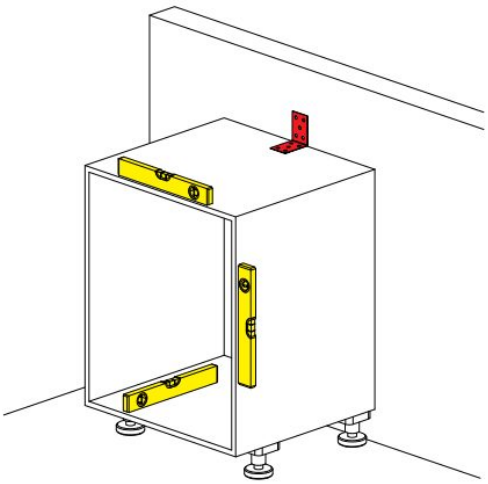

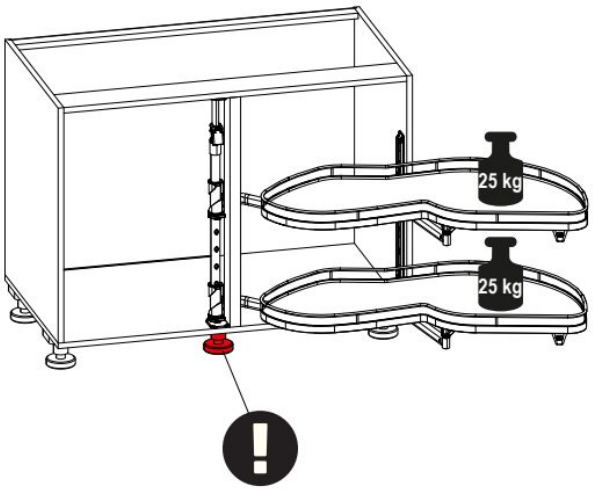

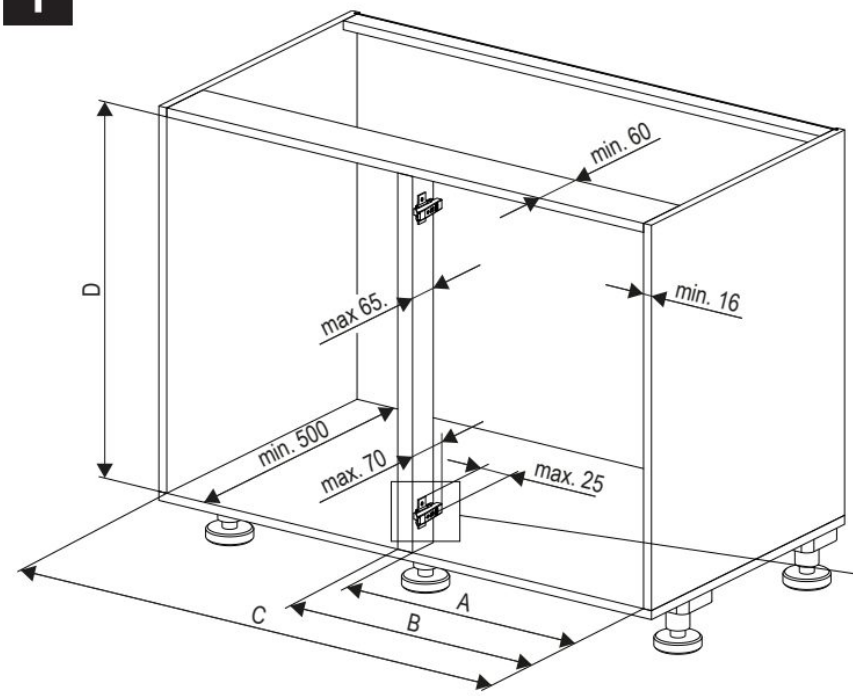

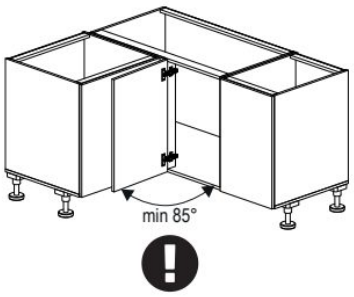

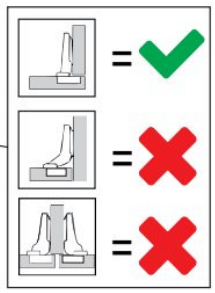

	A	B	C
LeMans 40	361 - 368	max 400	min 764
LeMans 45	411 - 418	max 450	min 800
LeMans 50	461 - 468	max 500	min 910
LeMans 60	561 - 568	max 600	min 960

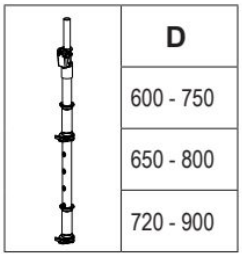

D
600 - 750
650 - 800
720 - 900

Originálna dokumentácia výrobcu · flab.sk

LeMans II

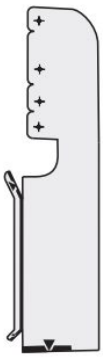

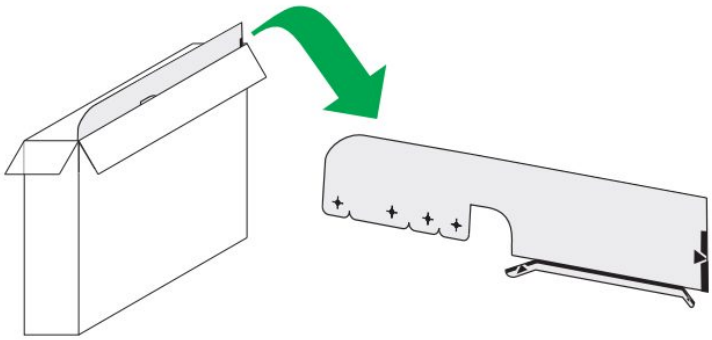







1x



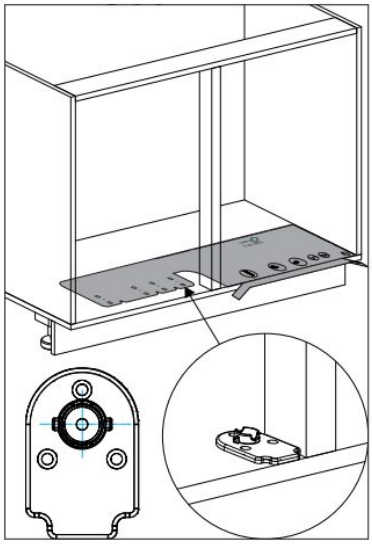

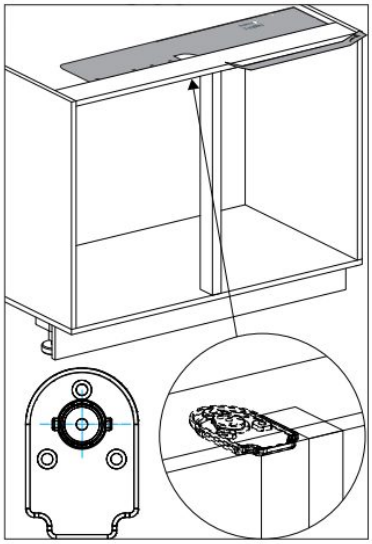

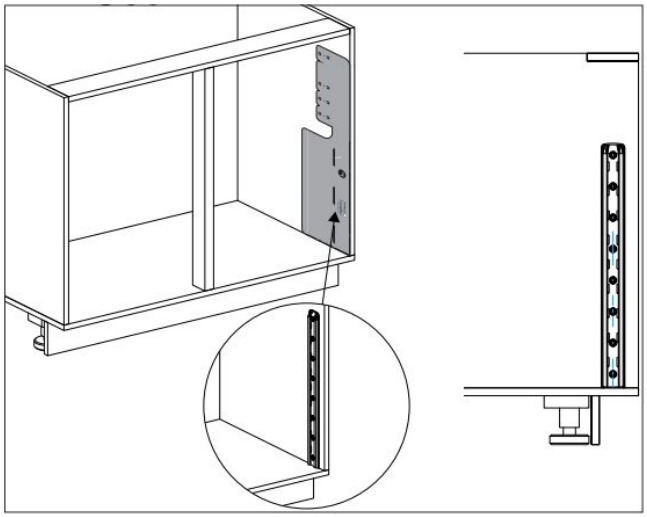

Originálna dokumentácia výrobcu · flab.sk

LeMans II

1

PZ2

1x

Ø4,5 16

1x

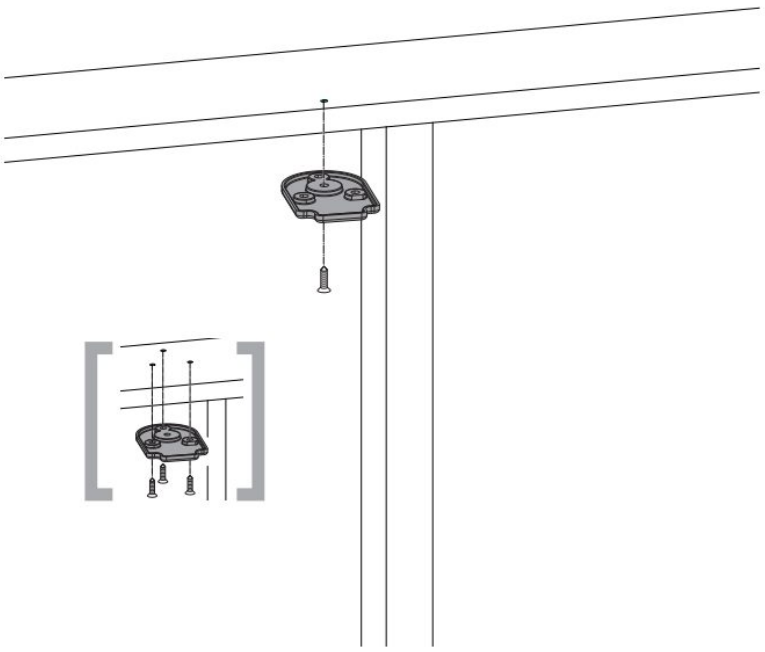

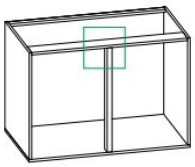

2

PZ2

1x

Ø4,5 16

1x

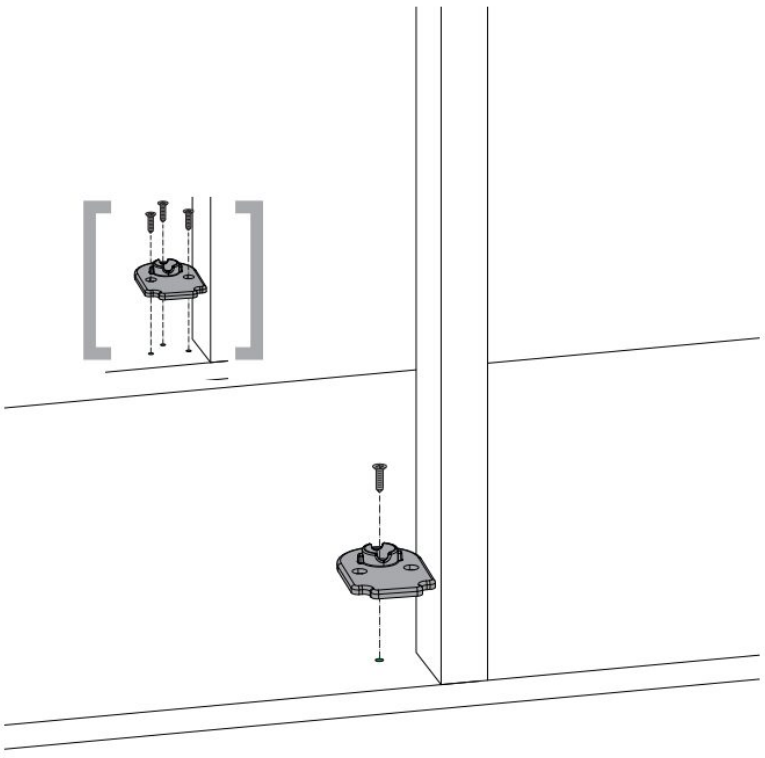

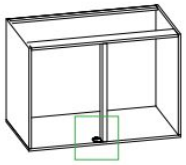

Originálna dokumentácia výrobcu · flab.sk

LeMans II

4





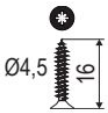

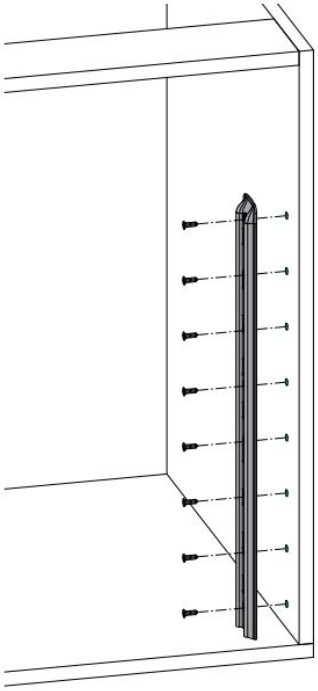

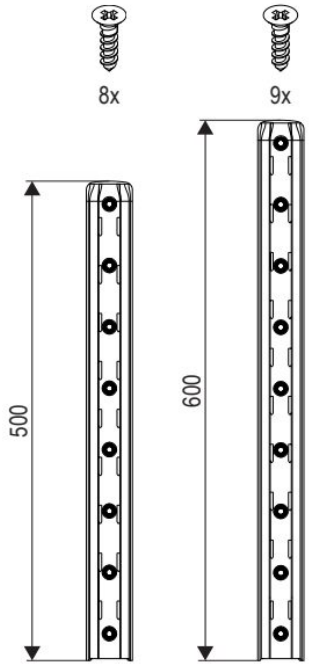

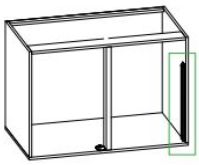

5



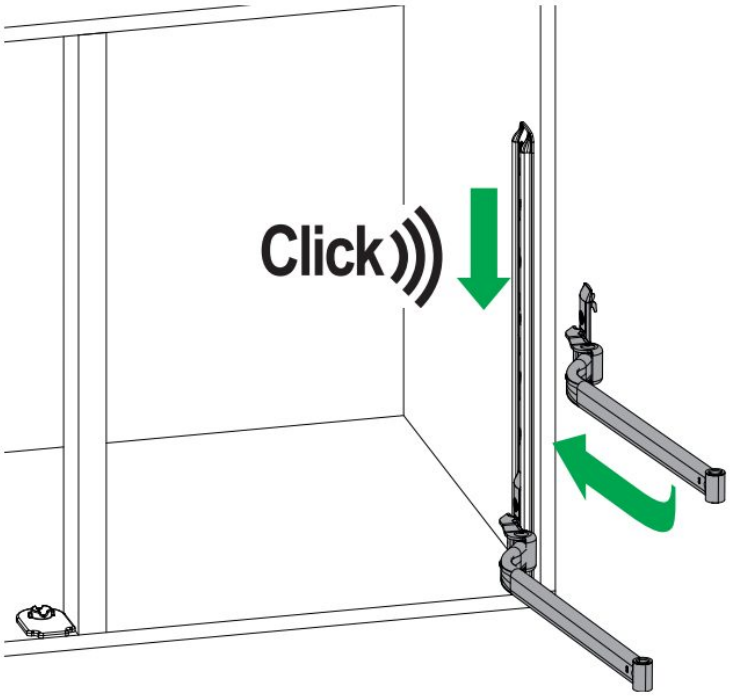

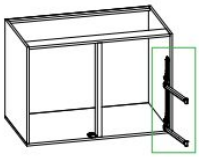

Originálna dokumentácia výrobcu · flab.sk

LeMans II

6



1x

6.1

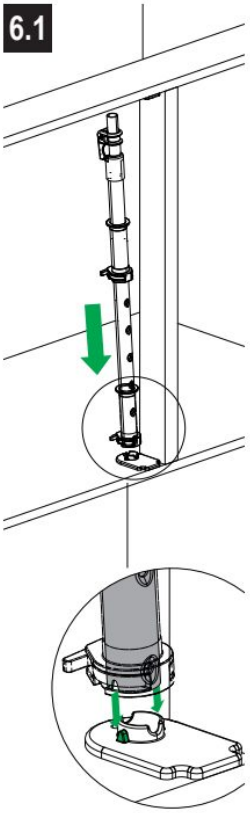

6.2

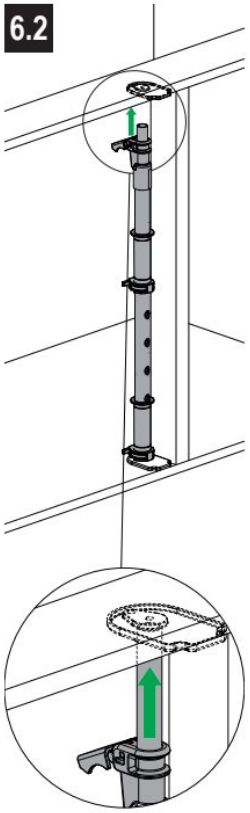

6.3

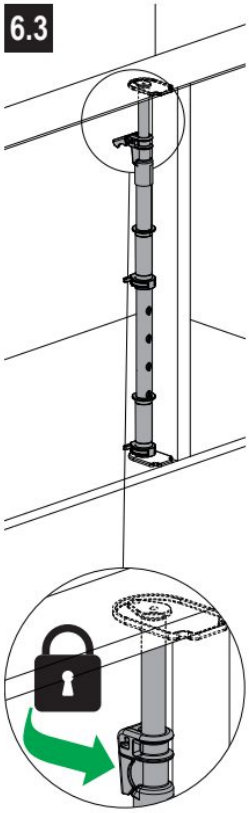

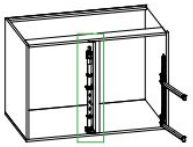

7



2x

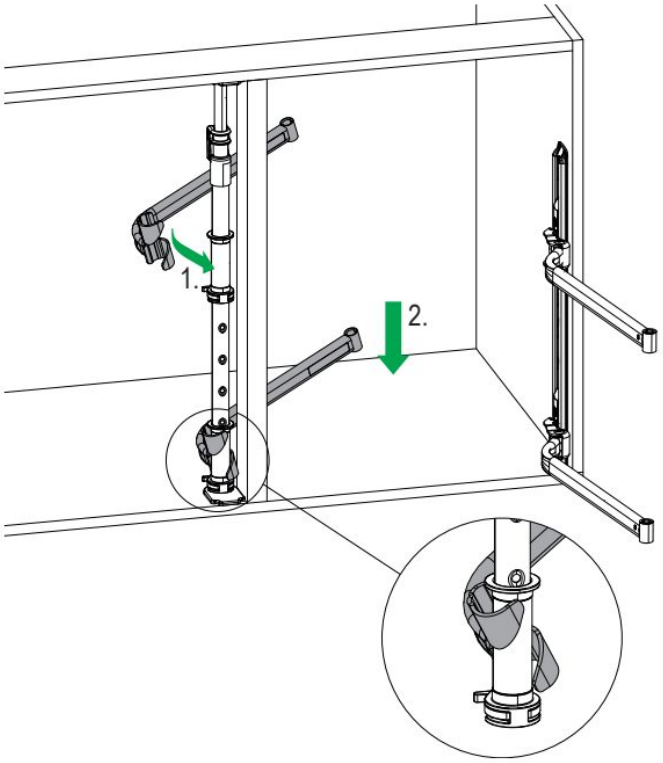

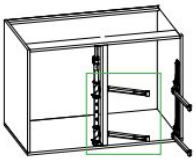

Originálna dokumentácia výrobcu · flab.sk

8

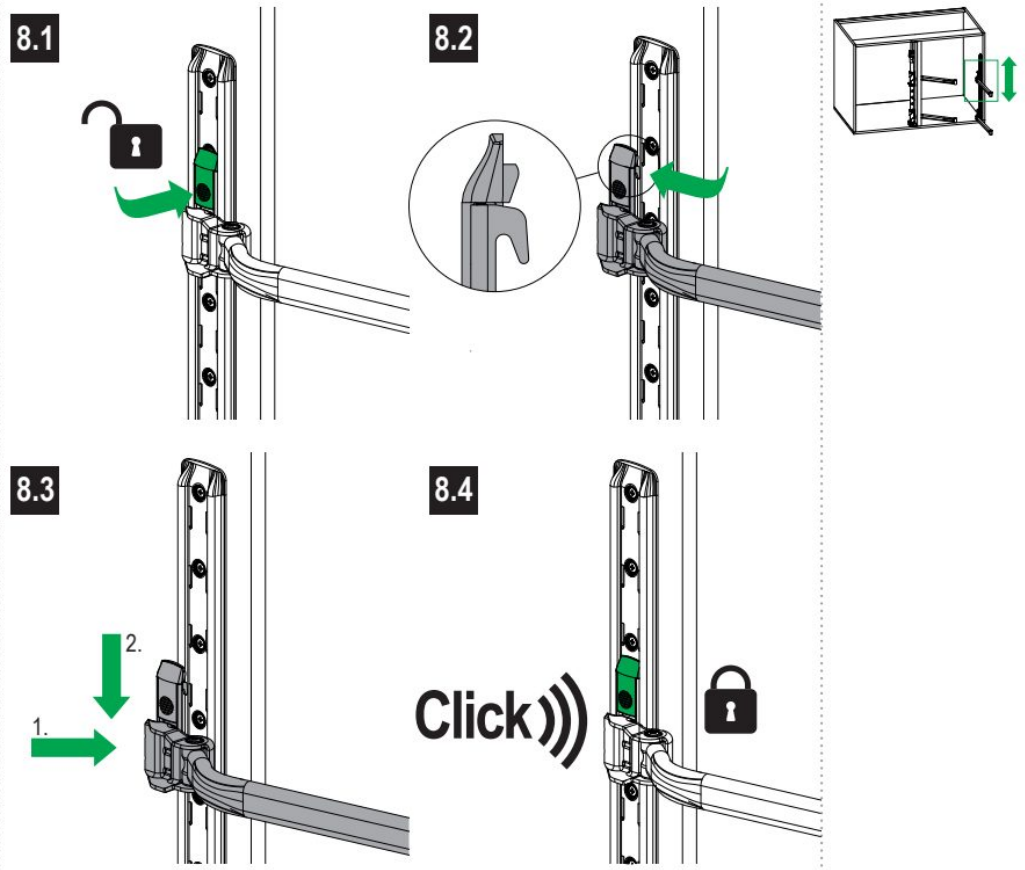

Originálna dokumentácia výrobcu · flab.sk

9

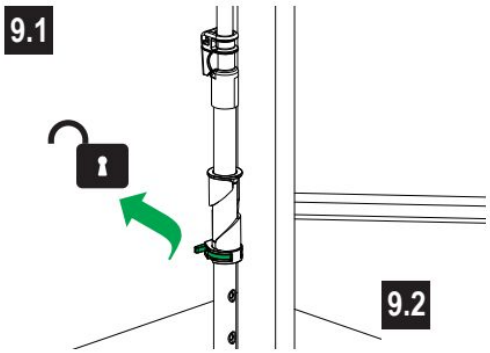



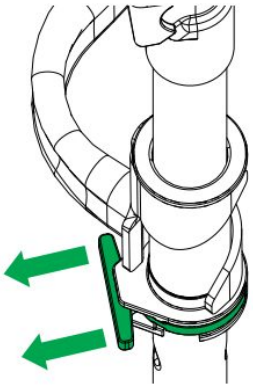

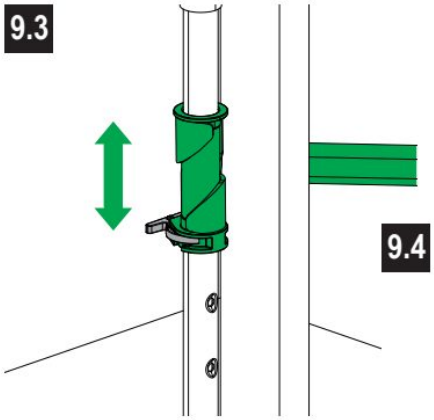

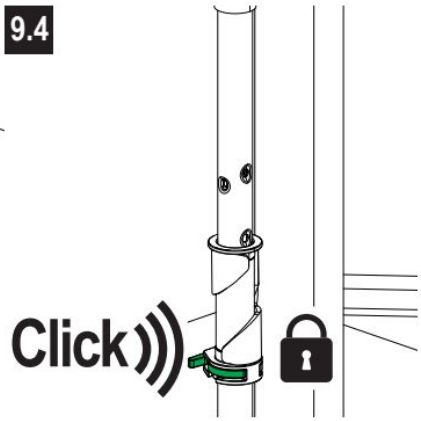

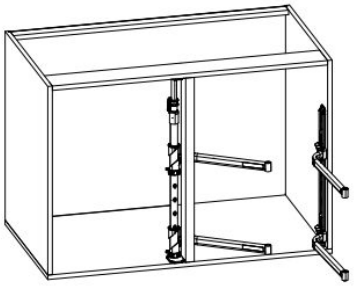

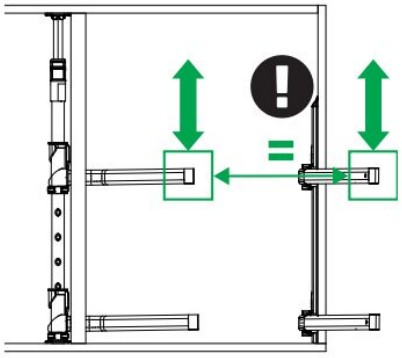

Originálna dokumentácia výrobcu · flab.sk

LeMans II

10



2x

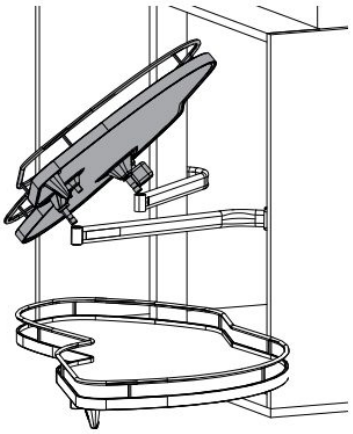

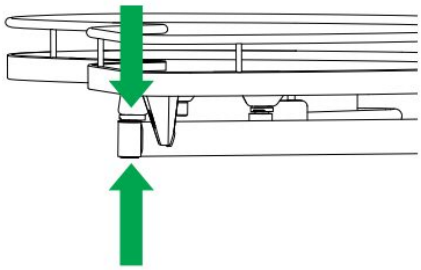

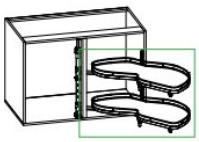

i



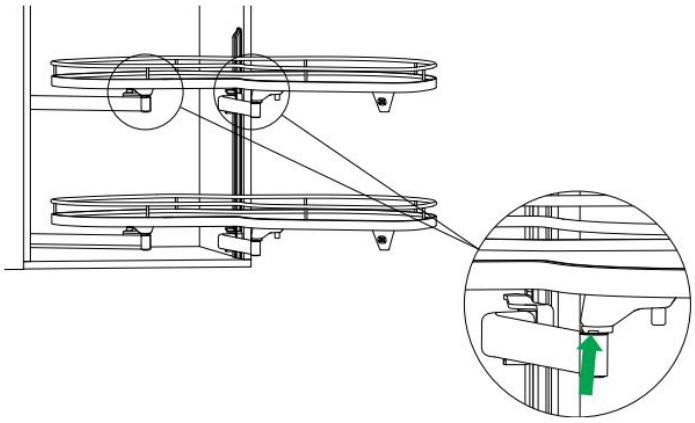

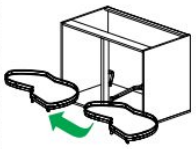

i

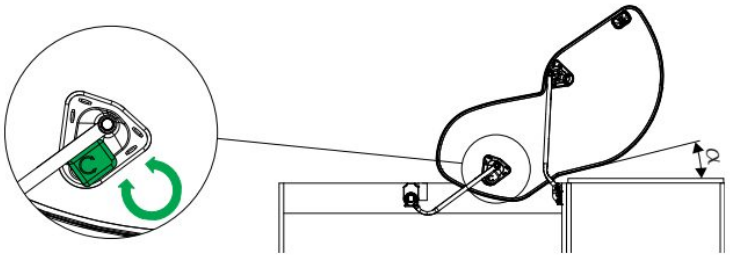

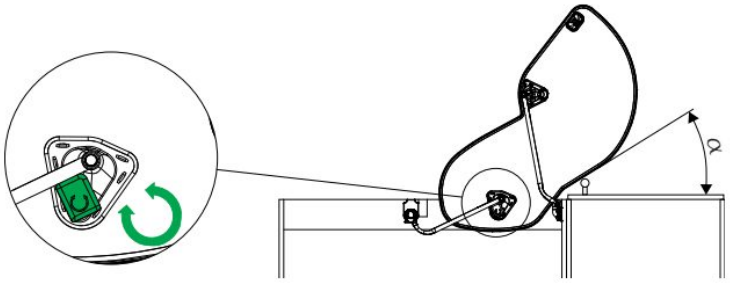

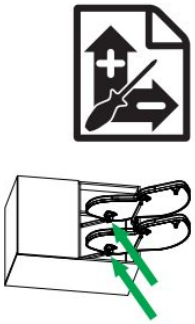

Originálna dokumentácia výrobcu · flab.sk

LeMans II

mm

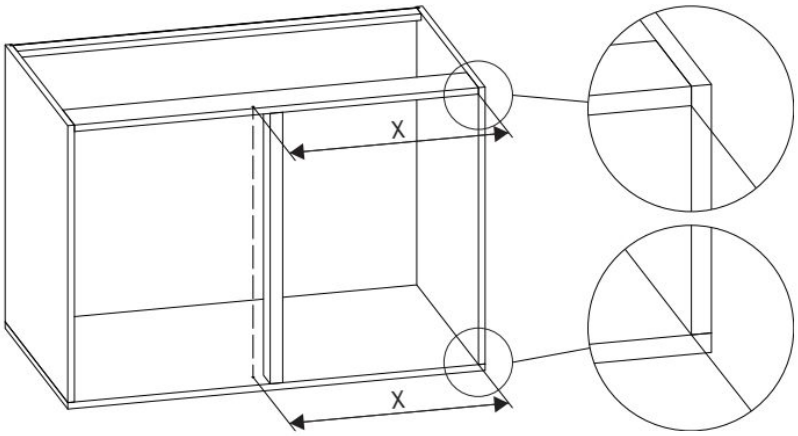

Tür / door / Porte	X
LeMans 40	426
LeMans 45	476
LeMans 50	526
LeMans 60	626

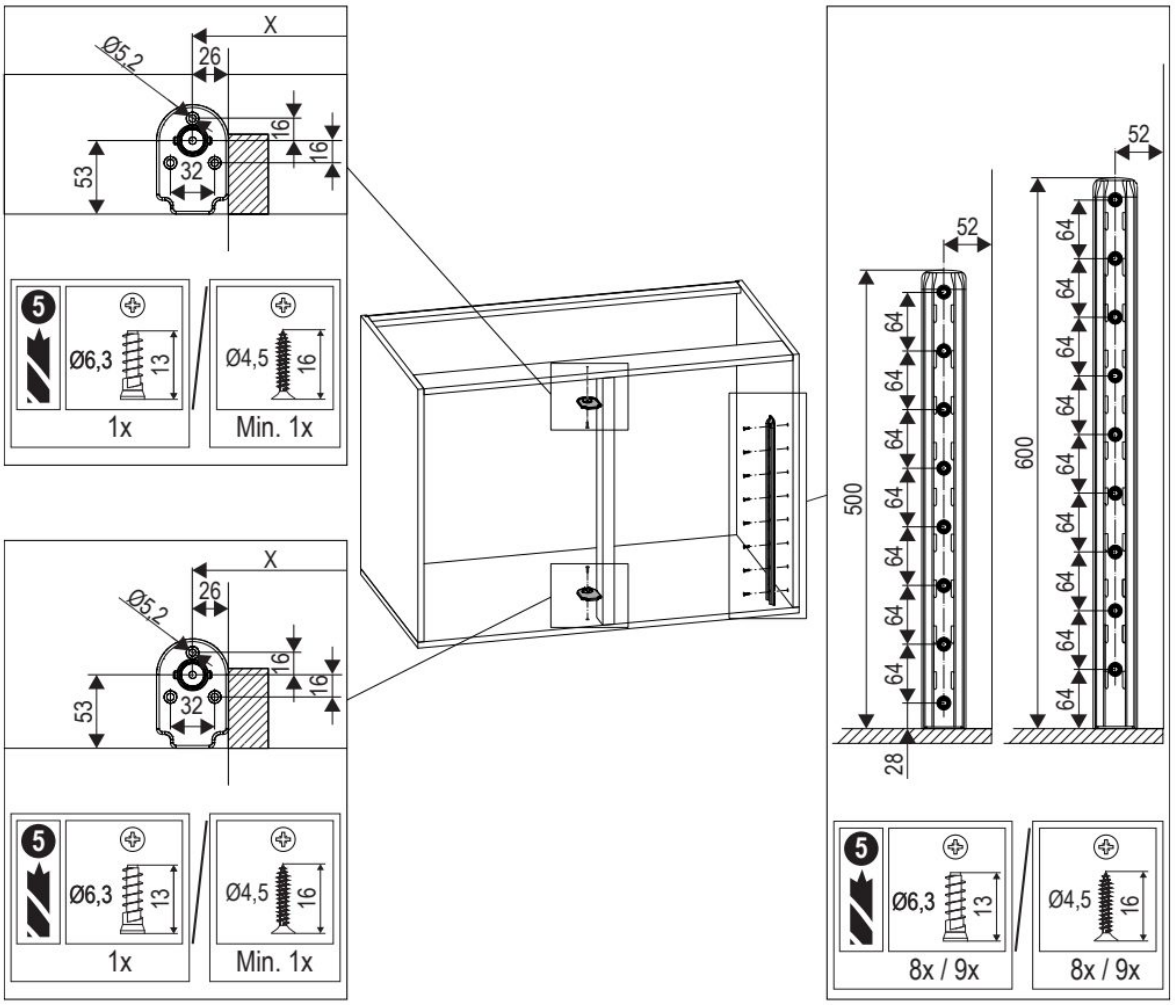

Originálna dokumentácia výrobcu · flab.sk