Kesseböhmer bočný dvojkôš 150 mm – návod na montáž

Bočný výsuvný dvojkôš do skrinky so šírkou korpusu 150 mm, výsuv s tlmeným dovieraním. Platí pre dizajn Arena Classic aj Arena Style.
Nosnosť spolu max. 12 kg, jeden kôš max. 6 kg.

Prehľad

Parameter	Hodnota
Šírka korpusu	150 mm
Počet košov	2
Nosnosť	max. 12 kg (6 kg / kôš)
Prevedenie	pravé

Výsuv skrutkujte na ľavú aj pravú bočnicu podľa vŕtacej schémy – rozmery sú v mm.
Čelo pripevnite na držiak čela a nastavte ho výškovo, bočne aj do hĺbky.
Neprekračujte maximálnu nosnosť a náplň rozložte rovnomerne.

Obsah

- Rozmery a zaťaženie
- Montáž výsuvu
- Montáž čela a nastavenie

No.15 3D-X
Nova Pro

KESSEBÖHMER

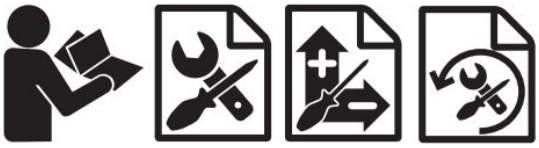

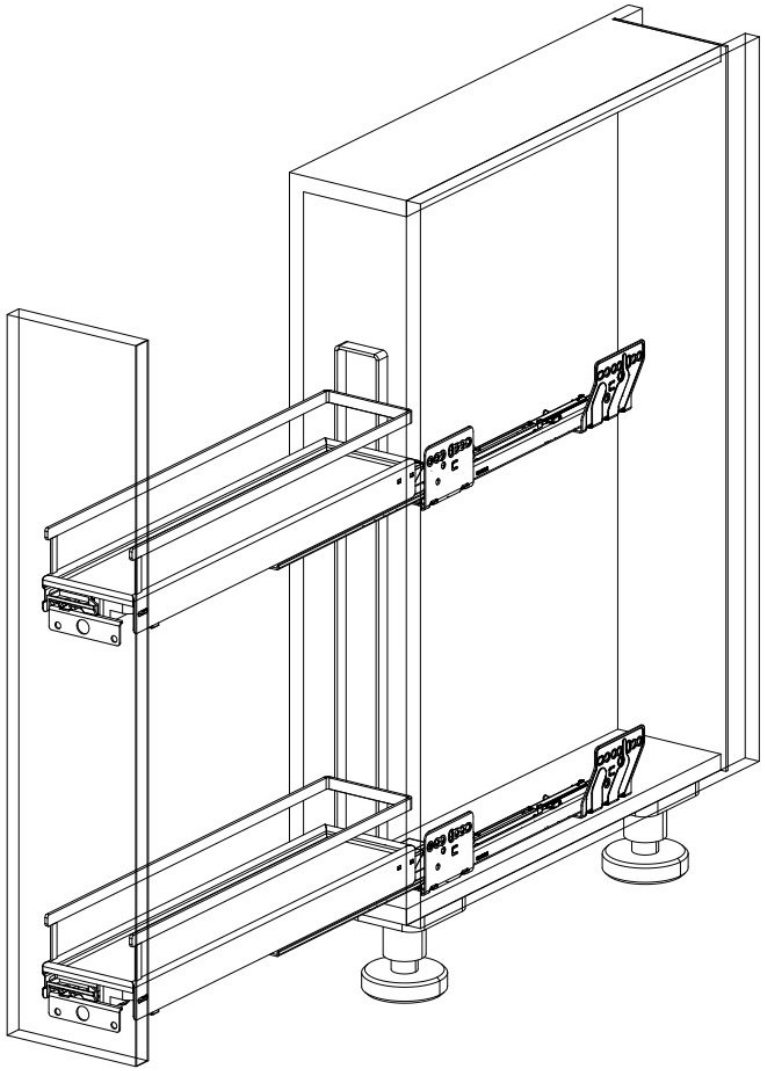



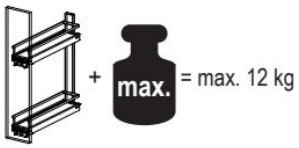





http://support.kesseboehmer.de

Originálna dokumentácia výrobcu · flab.sk

No.15 3D-X
Nova Pro

mm



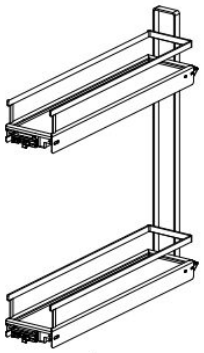

1x



2x



2x



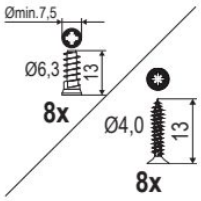

DE Die technischen Darstellungen und Maßangaben – auch bei Abbildungen und Zeichnungen – sind unverbindlich. Konstruktionsverbesserungen sind vorbehalten! EN Technical information and stated dimensions (including in illustrations and drawings) must not be regarded as binding. Design subject to improvement without notice! FR Les visuels techniques et dimensions – y compris les schémas et les illustrations – ne sont pas contractuelles. Sous réserve d'évolutions techniques! IT Le rappresentazioni tecniche e le indicazioni delle dimensioni – anche nelle figure e nei disegni – non sono vincolanti. Con riserva di miglioramenti di progettazione! ES Las imágenes técnicas y las indicaciones de medidas – también en imágenes y dibujos – no son vinculantes. Queda reservado el derecho de realizar mejoras en el diseño! PT Representações técnicas e dimensões – mesmo em ilustrações e desenhos – não são vinculativas. Reservado o direito a melhorias construtivas! HE כל התרשימים הטכניים והמידות - אף לגבי איורים ותכניות - הנם בלתי מחייבים. זכות לשינויים ושיפורים מבניים שמורה ליצרן! FI Tekniset piirrokset ja mitat – myös kuvissa ja piirroksissa olevat – ovat sitoumuksetta. Oikeus rakennetta parantaviin muutoksiin pidätetään! DA De tekniske illustrationer og målangivelser - også på illustrationer og tegninger - er ikke bindende. Forbehold for designforbedringer! CS Technické popisy a rozměry, jakož i obrázky a výkresy, jsou nezávazné. Vyhrazujeme si právo na změny konstrukce! PL Prezentacje techniczne i wymiary – także na ilustracjach i rysunkach – nie są wiążące. Udoskonalenia konstrukcyjne są zastrzeżone! RU Иллюстрации технических деталей и указанные размеры, в том числе на рисунках и чертежах, являются ориентировочными. Компания оставляет з собой право на усовершенствование конструкции! TR Teknik sunum ve ölçü bilgileri (resim ve çizimlerde de) yasal olarak bağlayıcı değildir. Yapısal geliştirmeler yapma hakkı saklıdır! BG Техническото представяне и размерите, включително при изображенията и чертежите, са необвързващи. Запазваме си правото на конструктивни подобрения! HU A műszaki ábrázolások és méretadatok – ábráknál és rajzoknál sem – nem kötelező érvényűek. A konstrukciós javítások joga fenntartva! SR Tehničke ilustracije i dimenzije - uključujući ilustracije i crteže - nisu obavezujući. Dizajn poboljšanja su rezervisana! EL Τα τεχνικά σχήματα και οι διαστάσεις – ακόμα και σε απεικονίσεις και σχέδια – δεν είναι δεσμευτικά. Με την επιφύλαξη τεχνικών βελτιώσεων! AR الرسوم التوضيحية والأبعاد الفنية - بما في ذلك الرسوم التوضيحية والرسومات - ليست إلزامية. الحق محفوظ في إجراء تحسينات هيكلية! JA が生みにくさが高じれ CN 技术说明和规格，包括插图和图纸均不具约束力。保留改进设计的权利！

Originálna dokumentácia výrobcu · flab.sk

No.15 3D-X
Nova Pro

1



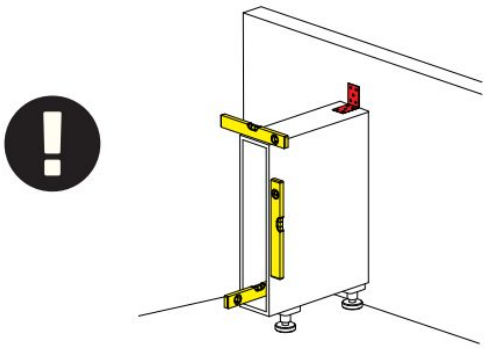

2





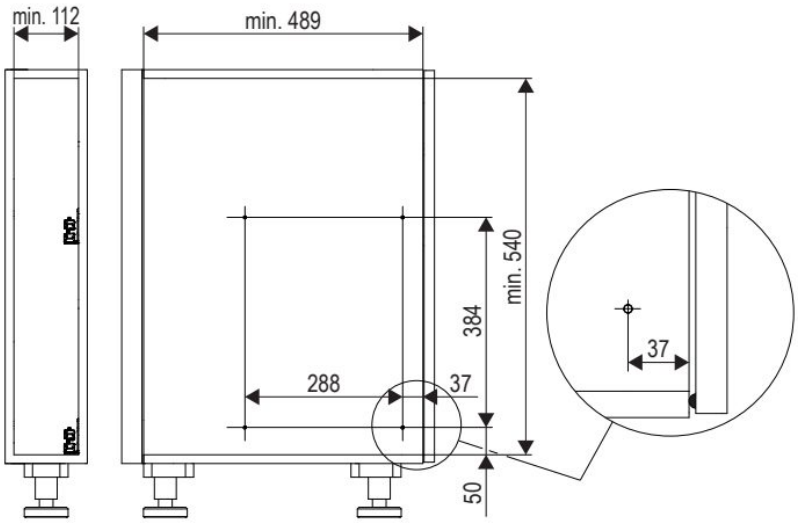

3

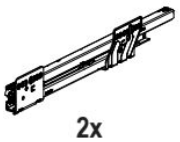

2x



PZ2

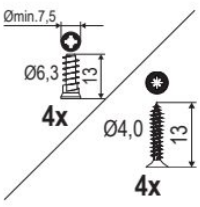

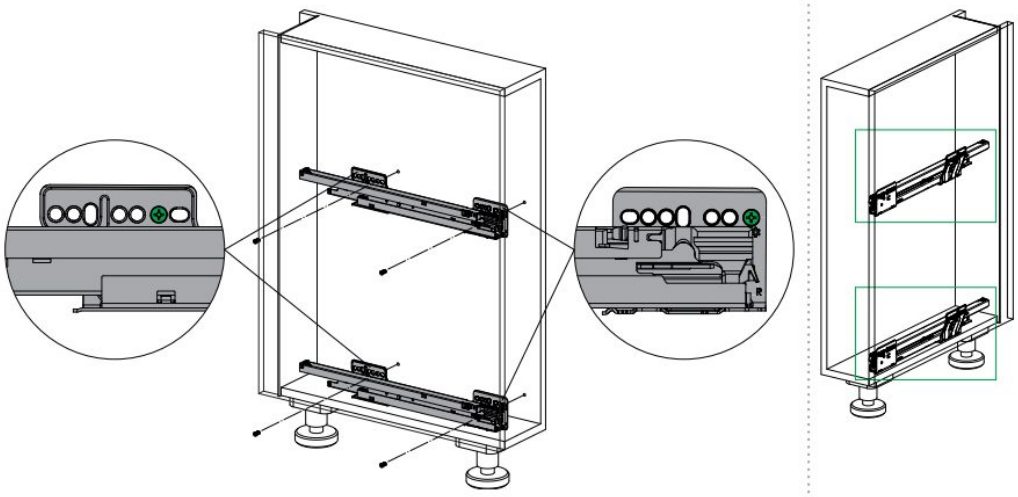

Originálna dokumentácia výrobcu · flab.sk

No.15 3D-X
Nova Pro

4

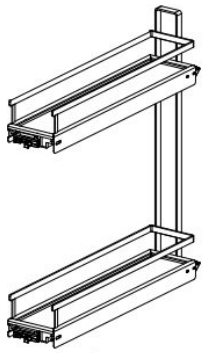

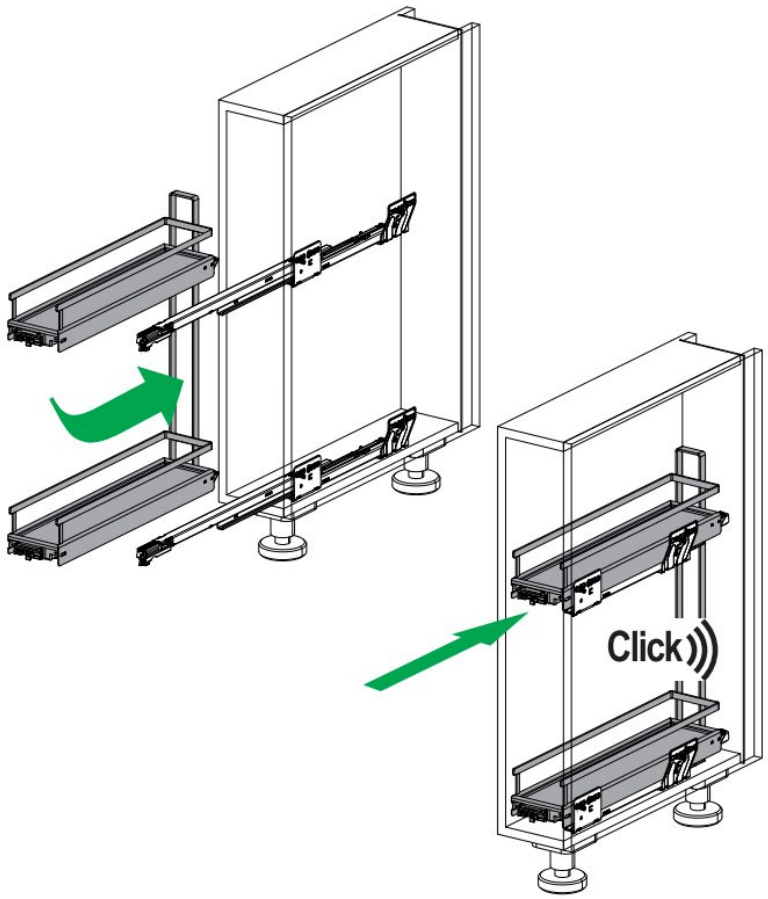

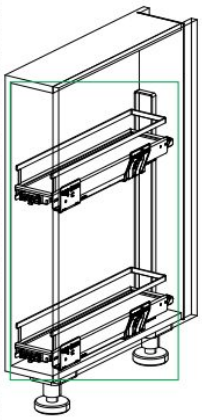

5





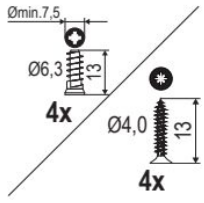

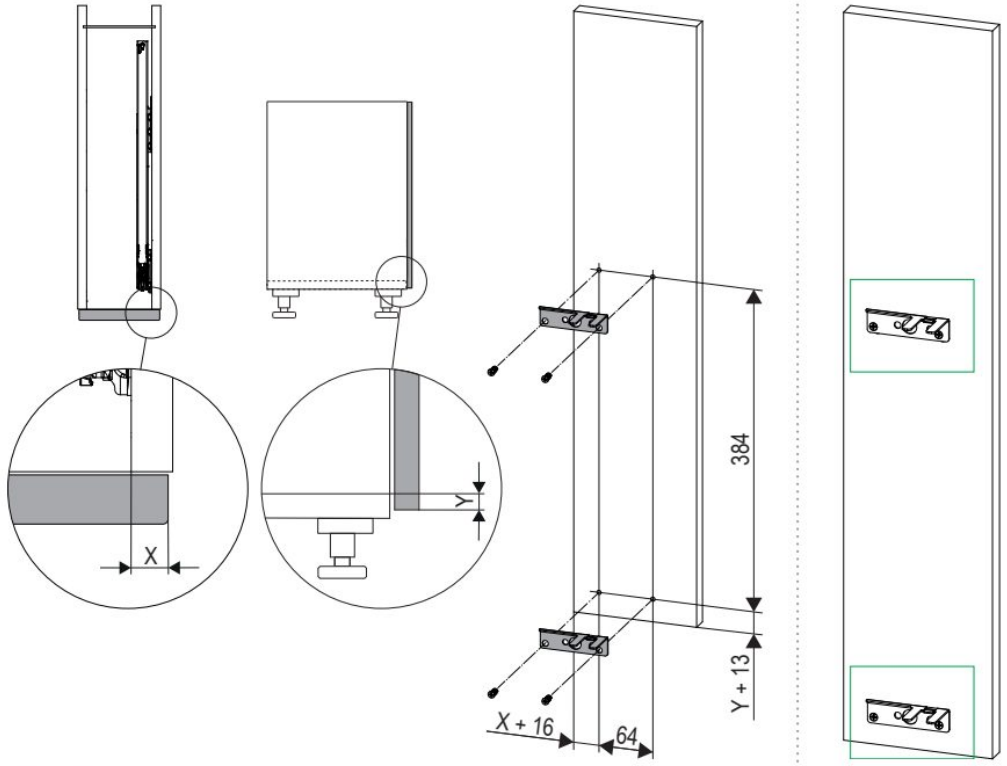

Originálna dokumentácia výrobcu · flab.sk

No.15 3D-X
Nova Pro

6

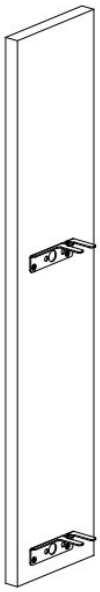

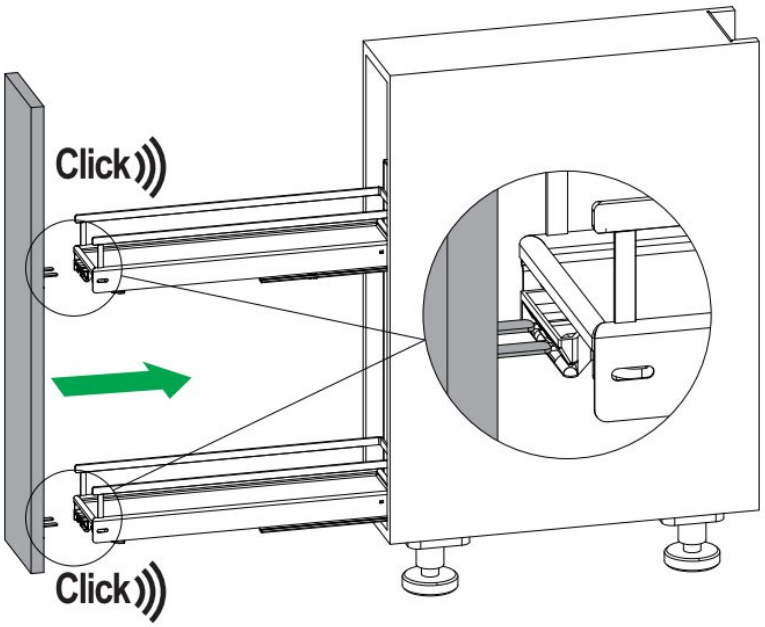

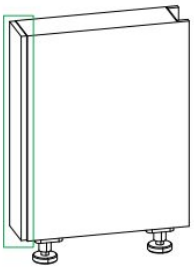

Originálna dokumentácia výrobcu · flab.sk

No.15 3D-X
Nova Pro

7

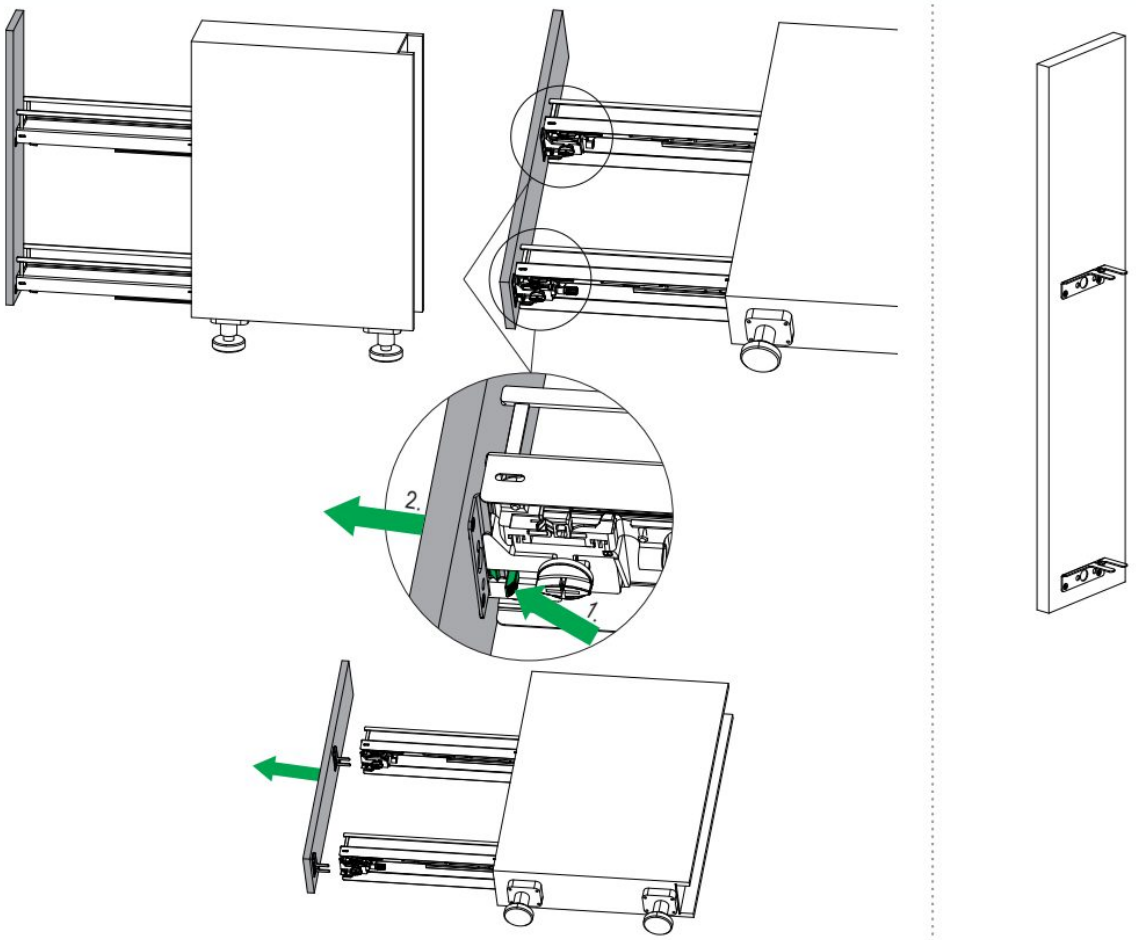

8

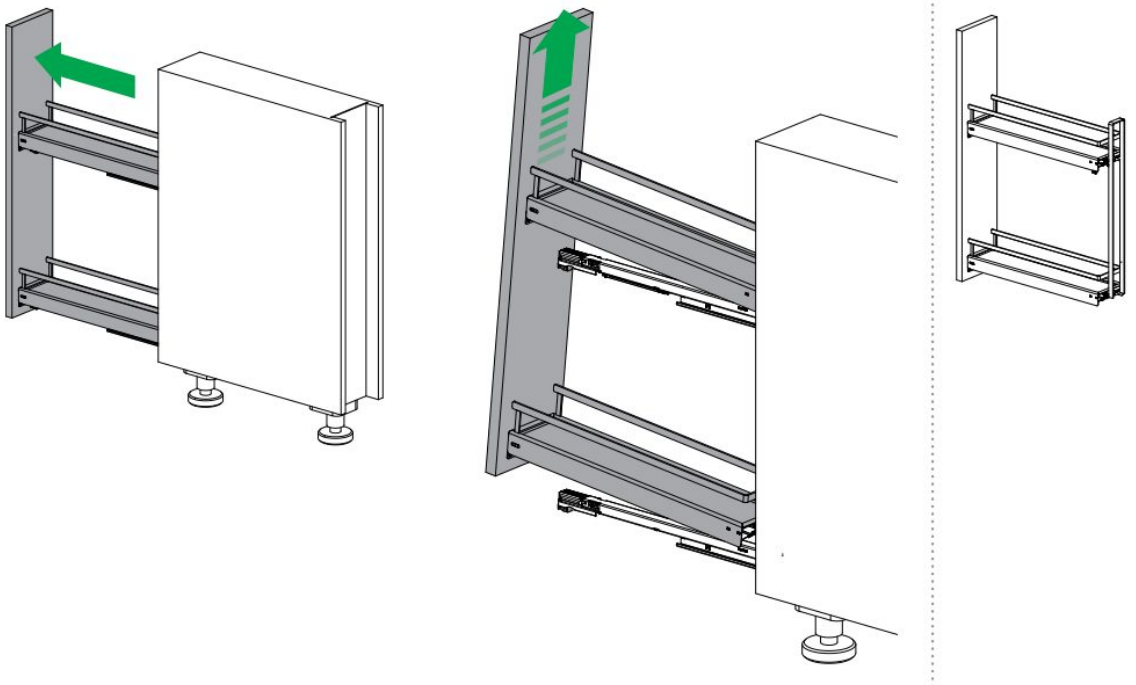

Originálna dokumentácia výrobcu · flab.sk

No.15 3D-X
Nova Pro

9

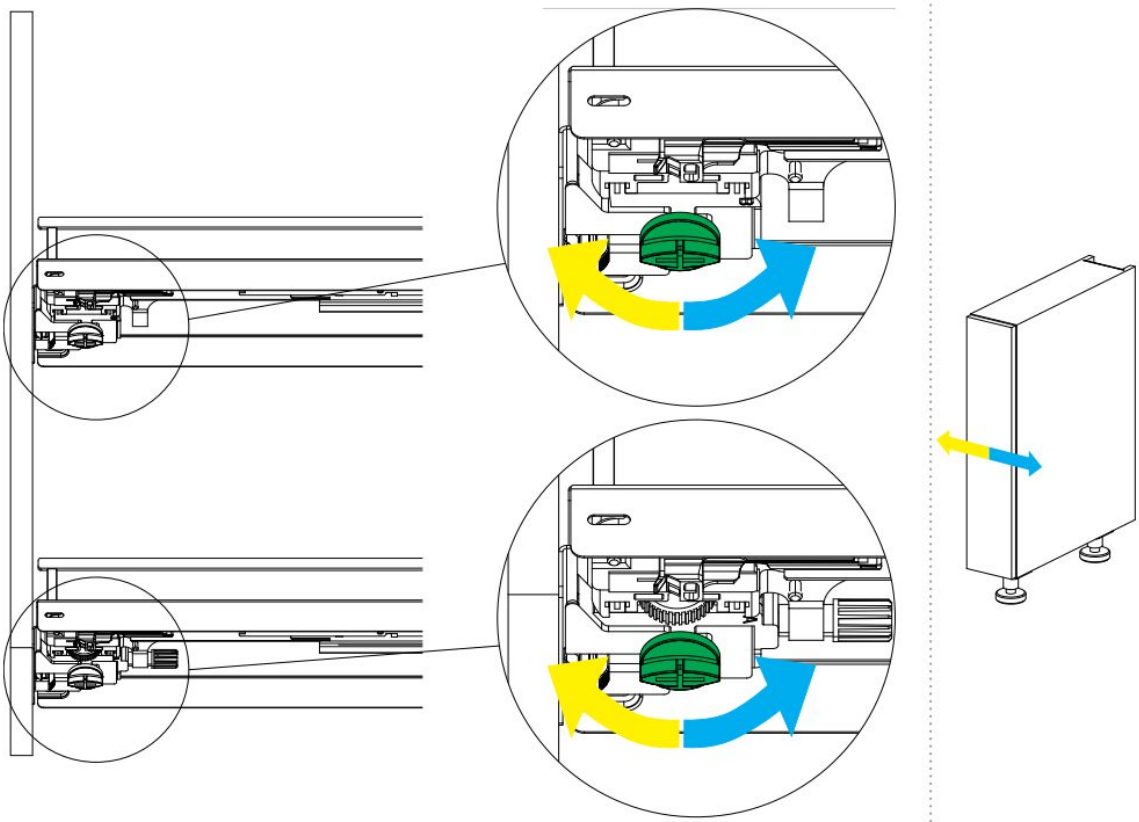

10

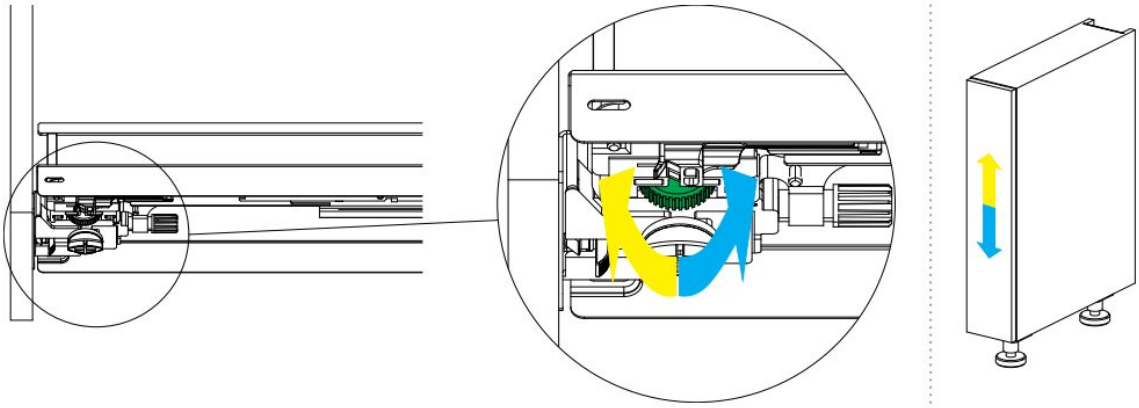

11

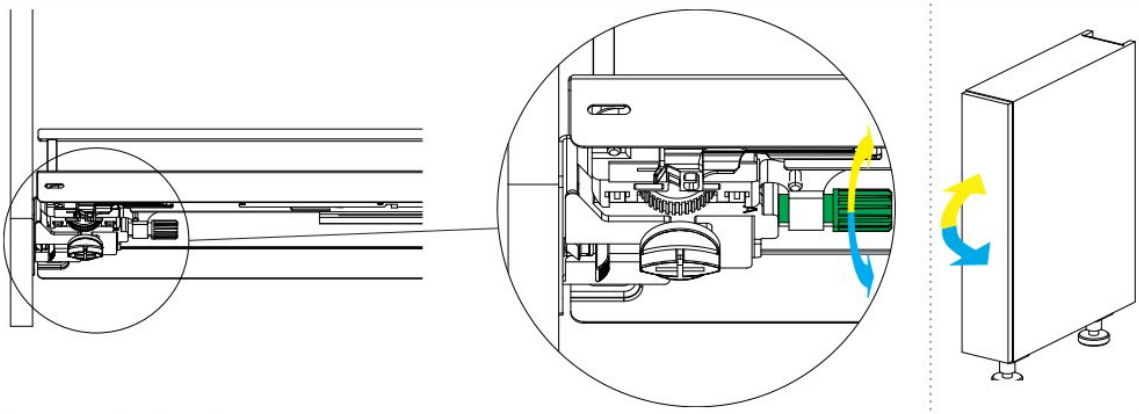

Originálna dokumentácia výrobcu · flab.sk